EPCU 3.0

Unidad de Cambio en el Precio Electrónica

Instrucciones de Instalación y Configuración

Revisión 2.2

No deje este documento con los dueños de las tiendas

BLAIR COMPANIES
ARCHITECTURAL IMAGING
SIGNS • FIXTURES • LIGHTING
5107 Kissell Avenue
Altoona, PA 16601
814-949-8287
blaircompanies.com

Información de Garantía

Nota: Esta sistema convierte un rótulo fluorescente de precio del gas a un rótulo LED. Está diseñado para ser instalado en solo un rótulo UL-48 en la lista. La marca UL de la lista debe estar en el rótulo están actualizando. Cualquier otro uso está estrictamente prohibido.

Términos de la garantía: La garantía cubre el uso normal y servicio. Los daños causados por el vandalismo, la caída de rayos, sobrecargas eléctricas, y cualquier otro acto natural y cualquier responsabilidad consecuencial o contingente se excluye de esta garantía. Las reclamaciones de garantía deben estar registrados en Blair Companies en treinta (30) días de daño o mal fu333`ncionamiento. Blair se reserva el derecho de visitar el sitio de la instalación o requerir la documentación de la reclamación antes de asumir alguna responsabilidad en virtud de las disposiciones de la garantía.

Es la responsabilidad del instalador proveer una varilla de puesta a tierra para el rótulo.

La cobertura de garantía no comenzará hasta que el instalador haya completado y enviado la tarjeta de garantía, la lista de verificación de la instalación y las fotografías de terminación. Por favor envía estos elementos en 30 días a esta dirección de correo:
ledsupport@blaircompanies.com

Precauciones y Advertencias

- Los rótulos LED deben estar en un circuito destinado de 120V - 277V AC (AC=Corriente Alterna), 20-amperios. Este circuito debe controlar solo el rótulo LED y cualquier rótulo fluorescente o iluminación LED en el rótulo conectada por el cuadro de distribución AC. En el caso de que un EMC (Centro de mensajes electrónicos) esté en el mismo poste para el rotulo, un otro circuito destinado se requiere para el EMC.
- Es la responsabilidad del instalador asegurar que el rótulo sea resistente al tiempo cuando la instalación se haya completado. Esto incluye la instalación de tapas también.
- Nunca opere la porción LED del rótulo con un generador de un camión de servicio.
- Siempre desconecte la energía del rótulo antes de hacer reparaciones.
- Lleva el diagrama de cableado específica para el rótulo.

Tabla de Contenido

1. Lista de Verificación de Preinstalación 4
2. Componentes 5
3. Requerimientos de Energía 7
4. Actualizar un Rótulo Existente 8
5. Instalación 9
6. Conexiones 12
7. Instalación del Radio 18
8. Reinicio de Fábrica/Configuraciones de los Interruptores.....19
9. Varios Tableros de Control 21
10. Configuración del Rótulo 22
11. Asociar un Mando a Distancia Economía 28
12. Mando a Distancia Economía: Menú Usuario 29
13. Mando a Distancia Economía: Menú de Instalación 35
14. Resumen de Mando a Distancia Economía 48
15. Funcionamiento de PricePad 49
16. Solución de Problemas 63
17. Mantenimiento 68
18. Contactos para Servicio / Garantía 71

Parte 1: Lista de Verificación de Preinstalación

- Todos los miembros del equipo en el sitio deben tener una tarjeta válida de Blair Companies de Certificación y la tarjeta de certificación API en su posesión y Equipo de Protección Personal adecuado (PPE): albañil, chaleco de seguridad / ropa reflectante, pantalones largos, botas de trabajo (con punta de acero), gafas de seguridad y guantes.
- Cualquier persona quien no es miembro de la tripulación que está entrando en la zona de trabajo siempre debe ser acompañado y debe usar un albañil, chaleco reflectante y gafas de seguridad.
- Barricadas apropiadas (48” altura mínima, continua) con rótulos de precaución deben ser utilizados alrededor de la zona de trabajo por todo el tiempo.
- No se permite fumar, tener alcohol o drogas, ni usar materiales explosivos en el sitio de trabajo.
- Asegúrese de que todos los componentes están presentes.
- Si falta algún componente o está dañado, por favor póngase en contacto con Blair Companies antes de la instalación.
- Asegúrese de que la electricidad se ha proporcionado al rótulo a través de un circuito dedicado (120V - 277V 20A).

Parte 2: Componentes

PricePad

(Incluye Alimentación Eléctrica y Antena)

POS Option	Número de Pieza
No POS	LED00726
Verifone	LED00730
Gilbarco G-Site	LED00731
Gilbarco Passport	LED00744
NCR	LED00733
Dresser Wayne	LED00732

AC Cuadro de Distribución 120V – 277V

(v2.2) Número de Pieza: LED00648

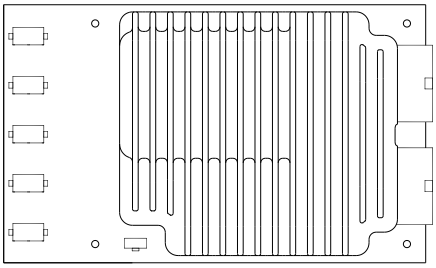

Cuadro de Distribución

Type	Número de Pieza
Maestro con Radio	LED00242
Maestro sin Radio	LED00325
Esclavo	LED00261

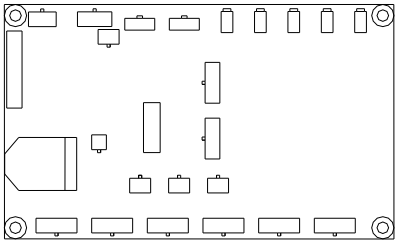

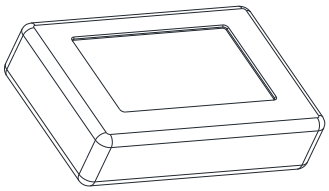

Tornillo para Dígito

6-32 x 1” Cabeza Negro

Número de Pieza: 32-05-04

6-32 Tuerca

Número de Pieza: 32-05-05

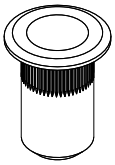

Alimentación Eléctrica para la PricePad

Número de Pieza: 32-20-03

Alimentación Eléctrica 60W

Número de Pieza: LED00243

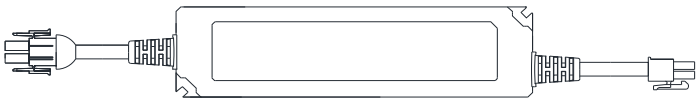

POS Com Cable	Número de Pieza
Verifone	LED00727
Gilbarco G-Site	LED00728
Gilbarco Passport	LED00756
NCR	13-00-32
Dresser Wayne	LED00729

Mando a Distancia Economía

Número de Pieza: 32-01-89

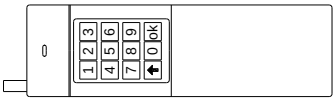

DIN Raíl 2 metros

Número de Pieza: 17-61-27

Texto de la Pantalla Verde

Número de Pieza: LED00643

Texto de la Pantalla Rojo

Número de Pieza: LED00644

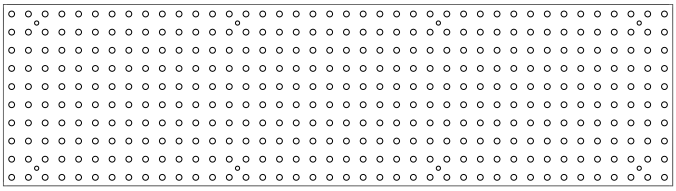

Antena

Número de Pieza: 32-20-03

Cable de Antena 10 ft

Número de Pieza: 32-03-22

Cable de Antena 20 ft

Número de Pieza: 32-30-31

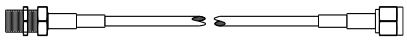

GPS Receptor

Número de Pieza: 32-01-43

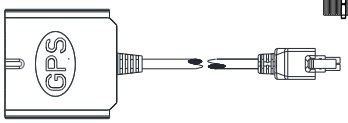

Cable de Relé/Decimal

Número de Pieza: 32-82-32

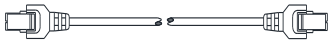

Cable de Conexión del Controlador

Número de Pieza: 32-82-36

Cable de Dígito 10 ft

Número de Pieza: 32-82-35

Cable de Dígito 3 ft

Número de Pieza: 32-82-34

AC Alimentación Eléctrica

Número de Pieza: 32-82-37

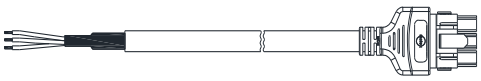

Sensor de Luz

Número de Pieza: LED00263

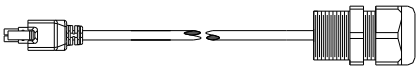

Parte 2: Componentes

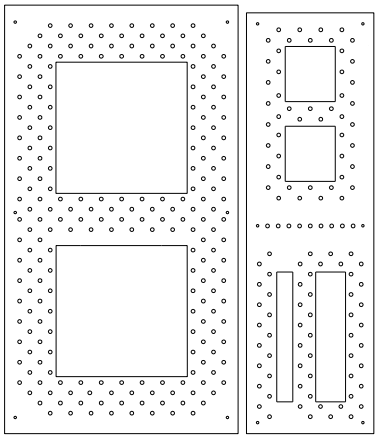

24" dígito

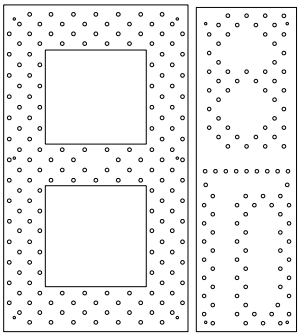

18" dígito

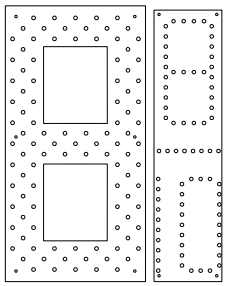

15" dígito

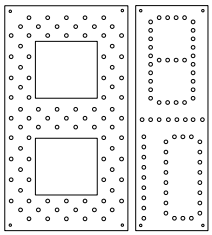

12" dígito

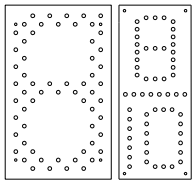

9" dígito

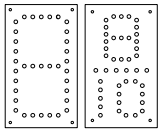

6" dígito

Números de Pieza de Dígitos

	Verde	Rojo	Blanco	Ámbar	Azul
6" 7 Segmento	LED00251	LED00494	LED00486	LED00584	LED00711
9" 7 Segmento	LED00252	LED00495	LED00563	LED00585	LED00712
12" 7 Segmento	LED00253	LED00496	LED00487	LED00586	LED00713
15" 7 Segmento	LED00254	LED00497	LED00564	LED00587	LED00714
18" 7 Segmento	LED00255	LED00498	LED00488	LED00588	LED00715
24" 7 Segmento	LED00256	LED00499	LED00565	LED00589	LED00716
6" 9/10	LED00502	LED00508		LED00590	LED00717
9" 9/10	LED00503	LED00509		LED00591	LED00718
12" 9/10	LED00504	LED00510		LED00592	LED00719
15" 9/10	LED00505	LED00511		LED00593	LED00720
18" 9/10	LED00506	LED00512		LED00594	LED00721
24" 9/10	LED00507	LED00513		LED00595	LED00722
Decimal 9" - 15" dígito	LED00515	LED00517	LED00492		
Decimal 18"- 24" dígito	LED00516	LED00518	LED00493		

Kit de Instalación para 1 línea de dígitos (4 dígitos)

Incluye: Plantilla de Papel, Plantilla de Vinilo, Hardware para la Montura

	Pequeño 9 no Decimal	Pequeño 9 Decimal	9/10 no Decimal	9/10 Decimal
6"			LED00609	
9"	LED00679		LED00610	
12"	LED00680		LED00611	LED00684
15"	LED00681		LED00612	
18"	LED00682		LED00613	
24"	LED00683		LED00614	

Parte 3: Requerimientos de Energía

Complete la siguiente table para calcular el consumo máximo de potencia del rótulo, el número de fuentes de alimentación requerido y el consumo de AC principal.

El Consumo de Energía por Línea

(4 dígitos con 9's pequeños estándar)

Tamaño del Dígito	Rojo/Ámbar	Verde/Blanco/Azul
6"	14 vatios	14 vatios
9"	22 vatios	27 vatios
12"	26 vatios	32 vatios
15"	29 vatios	34 vatios
18"	42 vatios	52 vatios
24"	57 vatios	69 vatios

	El consumo por línea	Número de caras	Consumo de energía total
Producto 1	_____	x _____	= _____
Producto 2	_____	x _____	= _____
Producto 3	_____	x _____	= _____
Producto 4	_____	x _____	= _____
Producto 5	_____	x _____	= _____
Producto 6	_____	x _____	= _____
Producto 7	_____	x _____	= _____
Producto 8	_____	x _____	= _____

Energía Total del Rótulo_____

Energía suministrada por tabla de control	Número de fuentes de alimentación requiere	Consumo primario de AC con 120V
0 - 35 vatios	1	0.8 Amperios
36 - 108 vatios	2	1.6 Amperios
109 - 162 vatios	3	2.4 Amperios
163 – 216 vatios	4	3.2 Amperios
217 - 270 vatios	5	4.0 Amperios

Potencia de Voltaje del Rótulo 120 - 277VAC 50/60Hz

Nota: Si se requieren más de 270 vatios, debe usar un tablero controlador esclavo. Si se utilizan varios controladores, debe calcular el número de fuentes de alimentación en función de cada controlador. Para calcuar el número de suministros, tenga en cuenta el número de líneas conectadas a cada controlador.

Parte 4: Actualizar un Rótulo Existente

Las siguientes instrucciones se aplican cuando van a instalar un EPCU en un rótulo existente con una marca de UL. El EPCU se puede utilizar para reemplazar las fuentes tradicionales y cualquier rótulo existente de flip electrónica o rótulo del precio del gas LED.

4.1 LA PREPARACIÓN DEL RÓTULO EXISTENTE:

a) Elimine cualquier tipo de letra y retenedores viejos.

b) Limpie los residuos desde el interior del gabinete de los rótulos.

c) Instale la nueva cara del rótulo. Si la cara del rótulo existente está siendo reutilizado, coloque el vinilo negro suministrada sobre las aberturas de las fuentes viejas.

d) Asegúrese de que se ha instalado un interruptor de desconexión de 20 amperios.

e) Repare y selle las aberturas no utilizadas en cualquier recinto para la lluvia. Aberturas más de 12.7 mm de diámetro (1/2”) requieren un parche metálica sujeta por tornillos o remaches y calafateado con masilla que no se endurezca. Aberturas más pequeñas se pueden sellas con masilla que no endurezca.

Nota: Esta sistema convierte un rótulo fluorescente del precio de gas a un rótulo LED del precio de gas. Está diseñado para ser instalado en solo un rótulo UL-48 en la lista. La marca UL debe estar en el rótulo están actualizando. **Cualquier otro uso está estrictamente prohibido.**

Parte 5: Instalación

5.1 DÍGITOS

a) Los dígitos deben ser montados en la parte exterior del panel. No deben ser montados detrás de paneles de plástico.

b) Utilice la plantilla suministrada con los dígitos para marcar el lugar donde se deben perforar los agujeros de montaje. La plantilla de papel no debe ser perforado a través porque por lo general se deberán volver a utilizarse para múltiples líneas de dígitos.
(Si se requieren plantillas adicionales, archivos imprimibles se pueden encontrar en http://www.blaircompanies.com/ledsupport)
   - El diámetro del agujero de montaje para una tuerca es 17/64".
   - El diámetro del agujero conector para una tuerca es 1-5/8".

c) Instale tuercas en los agujeros de montaje de los dígitos.

d) Monte los dígitos en la orientación correcta utilizando los tornillos suministrados. Utilice herramientas de mano para apretar los tornillos para evitar el exceso de torque que causará daño al dígito.

Si la material de la superficie es de plástico de menos de 0.040 pulgadas de espesor se requiere un panel de soporte para rigidizar la cara.

Asegúrese que los dígitos están en la posición correcta antes de montar. "EPCU 3 TOP" está estampado en la parte superior trasera de cada dígito.

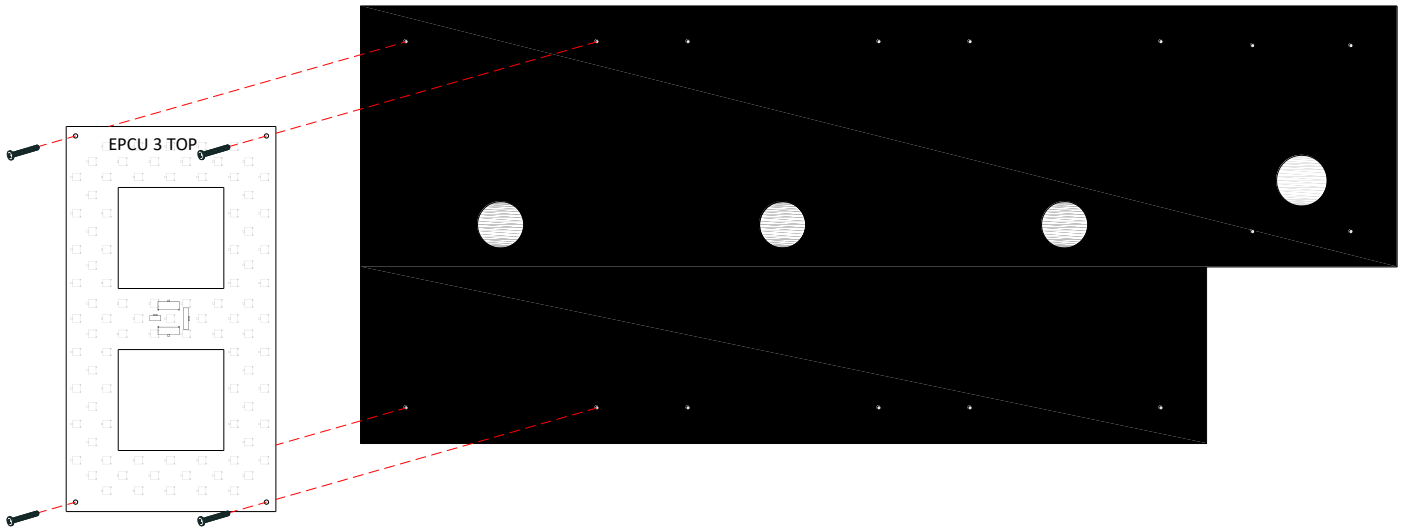

Parte 5: Instalación

5.2 MONTAR EL RAÍL DEL SISTEMA

Instalación típica del rail DIN

Todos los componentes del sistema de control se montarán en este rail a través de clips especializados que harán fácil la instalación y mantenimiento.

- Monte el rail DIN entre las lámparas y centrarlo verticalmente sobre todos los dígitos.
- Utilice auto perforantes / tornillos autorroscantes.
- Posicione el rail DIN de tal manera que un espacio mínimo de 5 pulgadas está presente entre la parte delantera del carril y la cara del rótulo.

Se puede montar el rail DIN verticalmente si el montaje horizontal no es práctico.

Si está montado verticalmente, muescas deberán doblarse en el raíl para evitar que los componentes se deslicen hacia abajo.

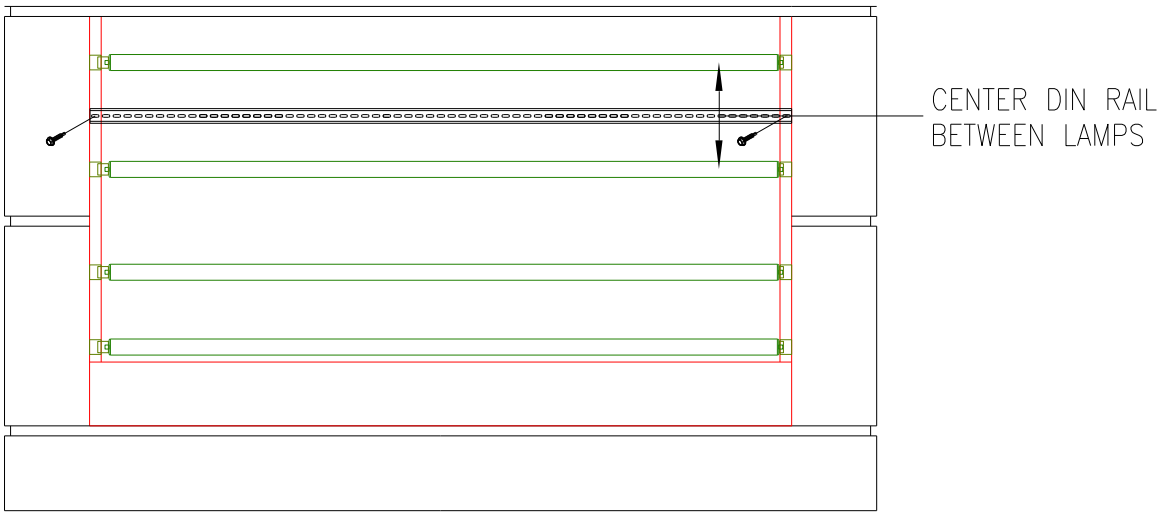

5.3 MONTAR LAS FUENTES DE ALIMENTACIÓN

a) Ponga las fuentes de alimentación en el rail DIN.
b) Las fuentes de alimentación deben clip sobre el raíl DIN fácilmente.
c) Asegúrese de que hay un mínimo de 2 pulgadas entre todos los componentes en el rail DIN.

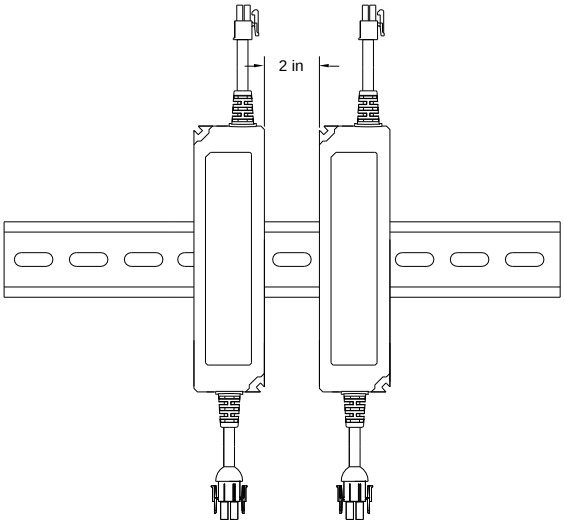

Parte 5: Instalación

5.4 CUADRO DE DISTRIBUCIÓN AC (Corriente Alterna)

a) Monte el cuadro de distribución AC sobre el raíl DIN a la derecha de las fuentes de alimentación.
b) Monte la caja de conexión de AC en el marco del rótulo dentro de 6 pies del cuadro de distribución de AC.
c) Asegúrese de que hay un mínimo de 2 pulgadas entre todos los componentes en el raíl DIN.

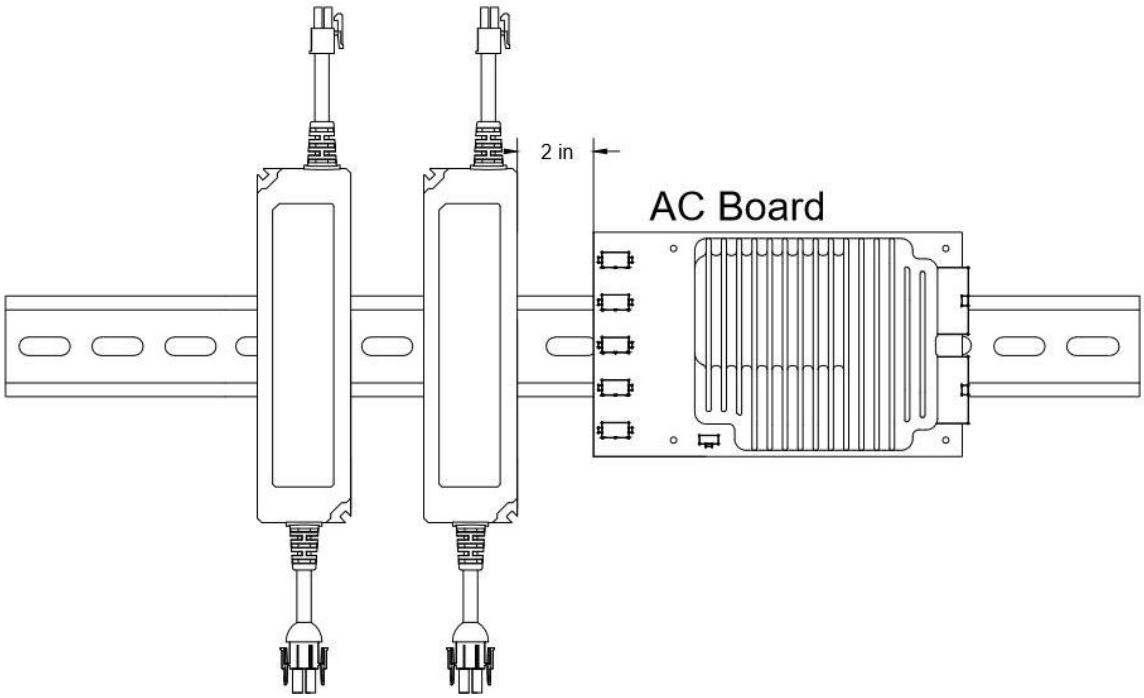

5.5 TABLERO DE CONTROL

a) Monte el tablero de control sobre el raíl DIN a la izquierda de las fuentes de alimentación.
b) Asegúrese de que hay un mínimo de 2 pulgadas entre todos los componentes en el raíl DIN.

Asegúrese de que todos los componentes están montados en la orientación mostrada en el dibujo.

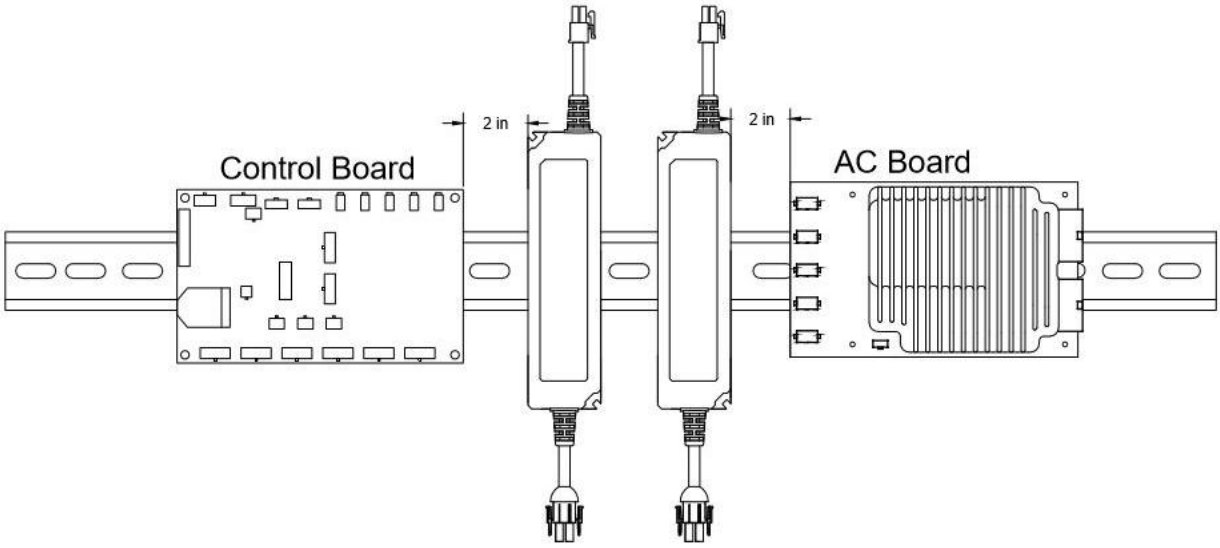

Parte 6: Conexiones

6.1 ENERGÍA DEL CUADRO DE DISTRIBUCIÓN AC

a) Conecte las fuentes de alimentación a los conectores del cuadro de distribución AC.

b) Asegúrese que todos los conectores no utilizados en el cuadro de distribución AC están cubiertos con tapas.

Asegúrese de que todas las conexiones tienen bucles de goteo par aque el agua no entra en el conector.

Asegúrese que todos los conectores no utilizados en el cuadro de distribución AC están cubiertos con tapas.

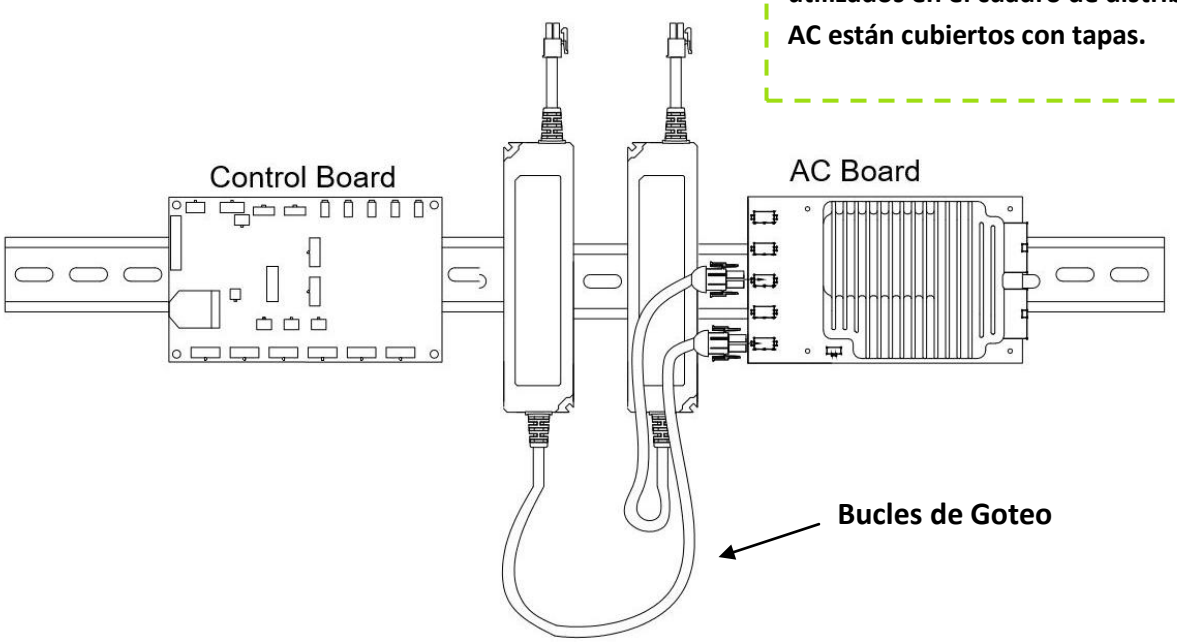

6.2 ENERGÍA AL TABLERO DE CONTROL

a) Conecte las fuentes de alimentación en el tablero de control. Utilice cada otro canal si es posible (3 fuentes o menos de alimentación son requeridos).

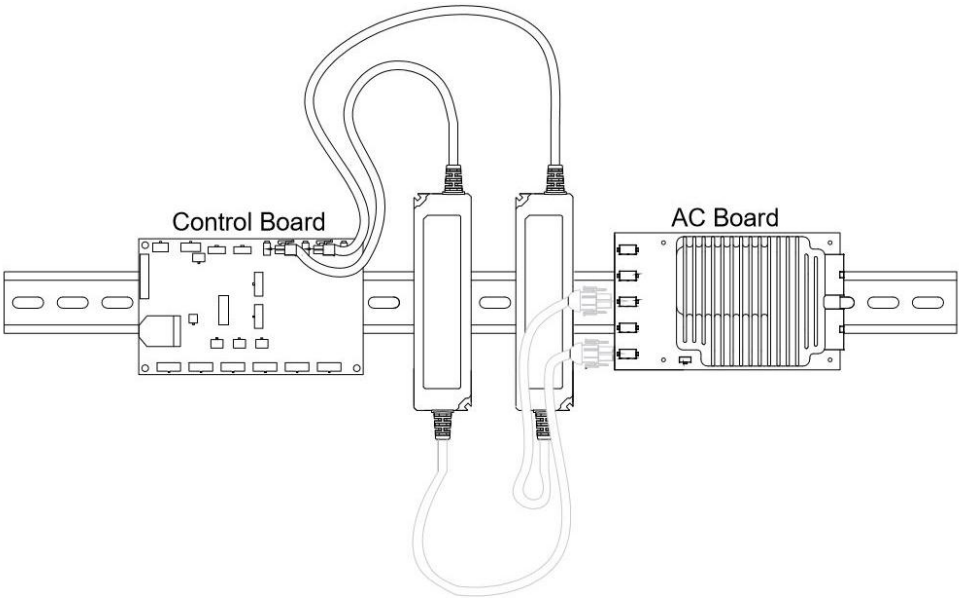

Parte 6: Conexiones

6.3 CABLE DE RELÉ (si está equipado)

a) Utilice el cable de relé / decimal para conectar la tarjeta de control del tablero de control al cuadro de distribución AC para operar el relé en el cuadro de distribución AC.

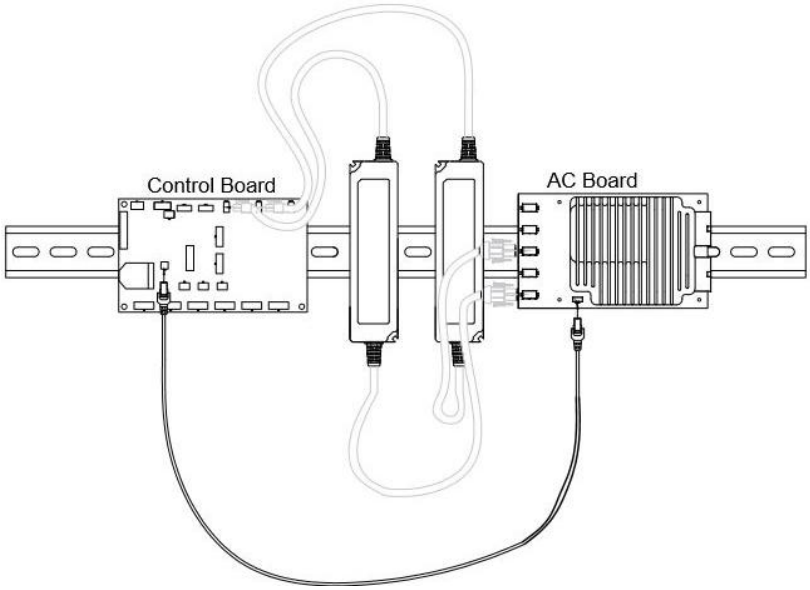

6.4 CONEXCIOES DE ENERGÍA DEL CUADRO DE DISTRIBUCIÓN AC

a) Utilice el cable de alimentación AC para llevar la energía al cuadro de distribución AC (conector de arriba a la izquierda).

b) Conecte el balasto lámpara fluorescente mediante el cable de alimentación AC (conector de arriba al derecho). *(Esto permite que el tablero de control pueda encender y apagar las lámparas).*

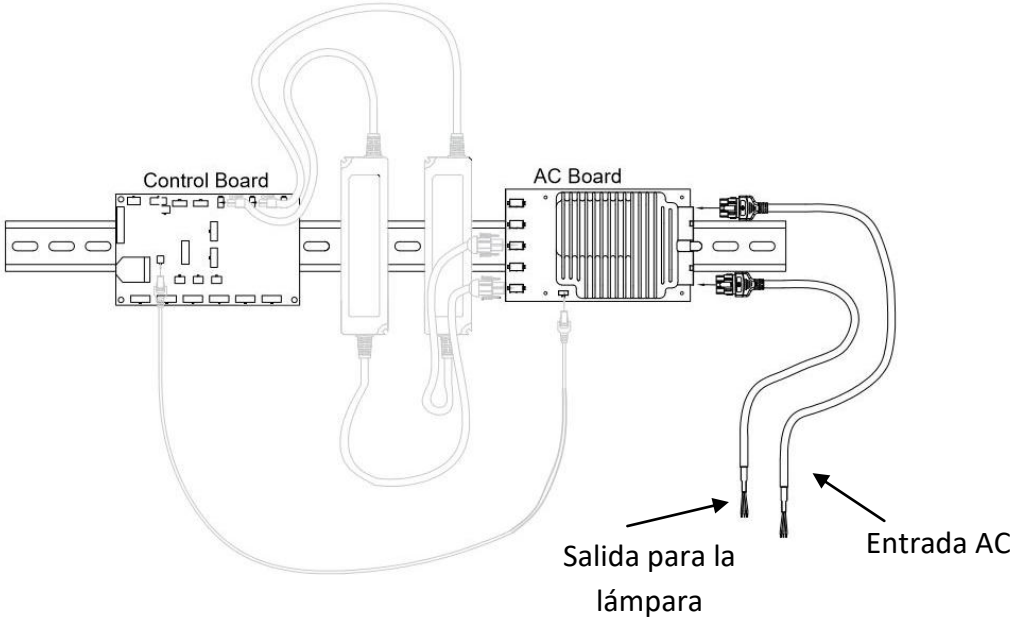

Parte 6: Conexiones

6.5 CONEXCIÓN DE LOS DÍGITOS (Hacer referencia a "Parte 9: Configuración del Rótulo)

a) Utilice el cable (10') para conectar el tablero de control al primer dígito en la línea uno.
b) Utilice los cables cortos (3') para conectar dígitos entre los dígitos.
c) Haga referencia a los diagramas incluidos (Diagrama de Cableado de Dígitos y Diagrama de Cableado del Sistema de Control) antes de conectar los dígitos.

Las conexiones de datos en la parte posterior de cada dígito no tienen un lugar específico para entrar y salir.

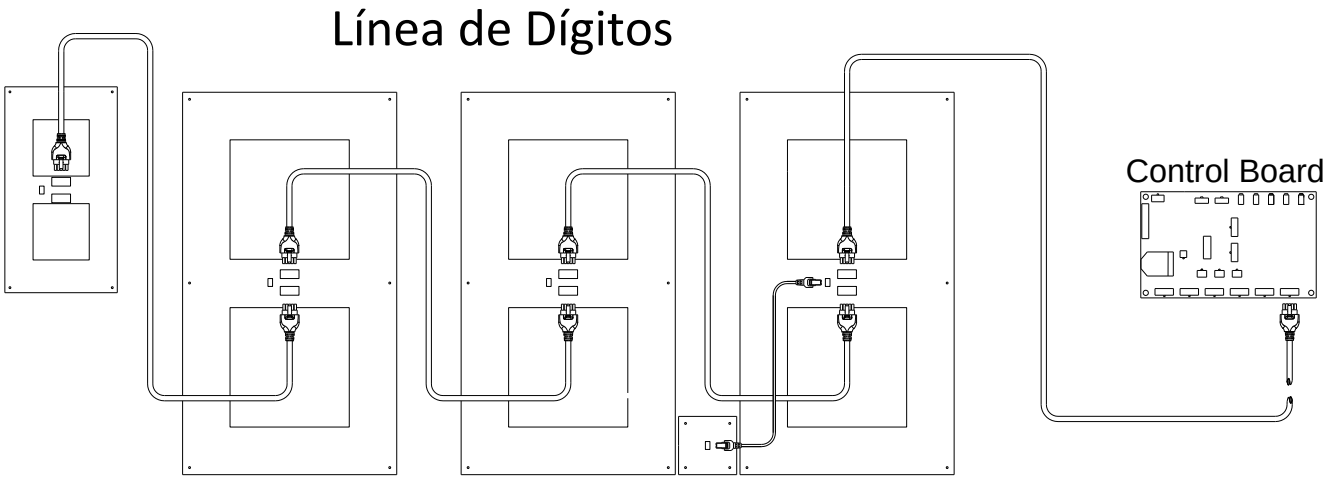

6.6 CAJA DE CONEXIONES

- Conexión eléctrica a tierra requiere un mínimo dedicado ½" x 8' varilla de puesta a tierra de cobre conectada a un cable de puesta a tierra de cobre de calibre #8 que se conecta a la línea de suministro de tierra. (Varilla de puesta a tierra y el cable no se incluyen con el rótulo).
  *No utilice varillas de puesta a tierra de aluminio.
- Siga todos los códigos eléctricos nacionales, junto con los códigos locales de regulación.

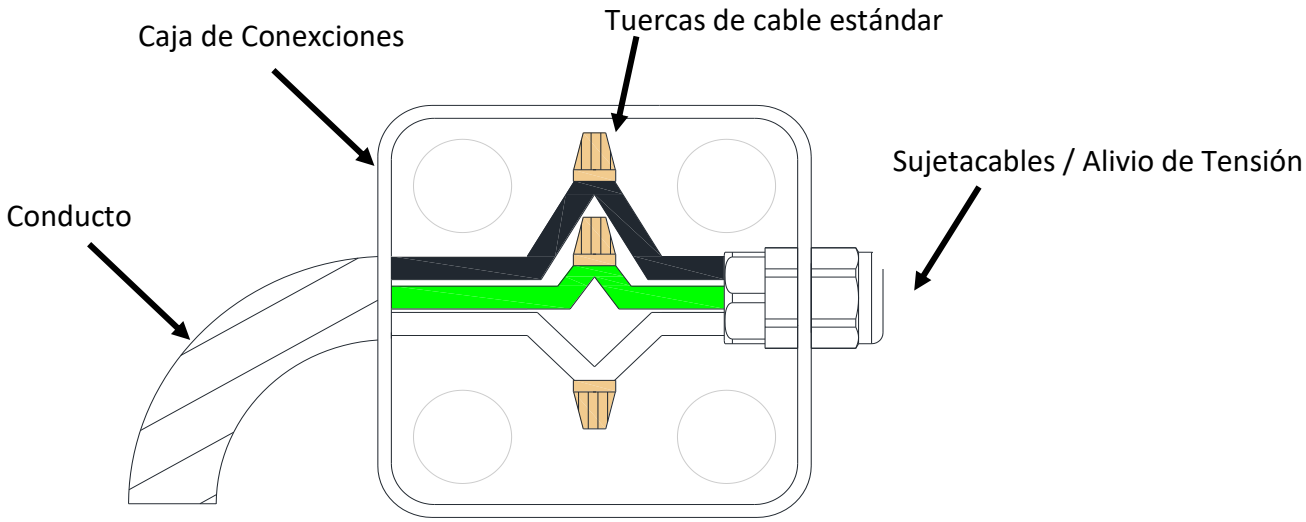

Parte 6: Conexiones

6.7 INSTALACIÓN DE LA ANTENA (necesario para la comunicación de terminales)

a) Conecte la antena al XBee azul en el tablero de control maestro.
b) Dirija la antena al parte exterior donde se montará la antena.
(La antena debe estar situado en el lado del rótulo frente a la tienda o en el lugar donde se utilizará el terminal. La línea de visión al radio por el lado de la tienda es ideal).
c) Taladre un agujero de 1/4" en el rótulo para el parte masculino de la antena.
d) Ponga el extremo del cable a través del agujero e instalar la tuerca en el exterior del rótulo para mantener el cable en su lugar.
e) Sujete la antena y ponerla verticalmente (arriba o abajo).

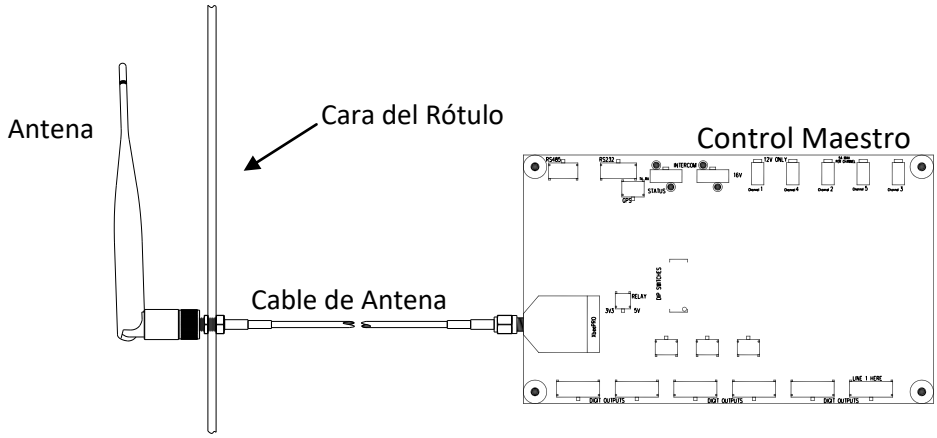

6.8 INSTALACIÓN DEL SENSOR (si está equipado)

Receptor GPS

a) El receptor GPS es magnética y debe ser unido a una pieza de metal pintada con la visión directa del cielo.
b) Dirija el cable del receptor GPS al tablero de control y conéctelo a la entrada del GPS.

Sensor de Luz

a) Localice una posición para el sensor de luz hacia abajo y lejos de fuentes de luz donde que el cable de 12’ pueda llegar al tablero de control.
b) Taladre un agujero de 11/16" para el sensor de luz.
c) Monte el sensor de luz y dirija el cable al tablero de control.
d) Conecte el sensor de luz a una de las 3 entradas para los sensores de luz / temperatura.

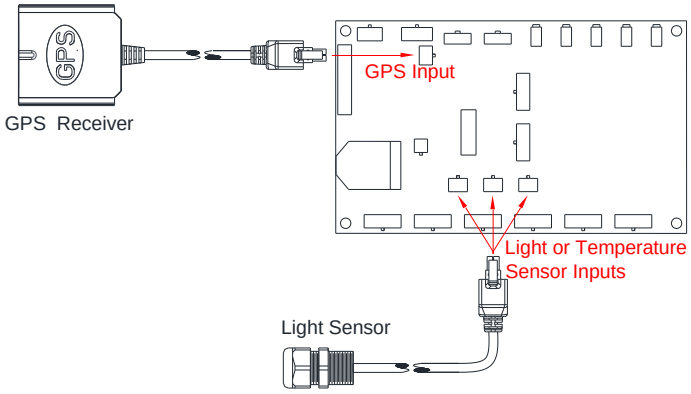

Parte 6: Conexiones

6.9 INSTALACIÓN DE LA VISUALIZACIÓN DE TEXTO (si está equipado)

Una pantalla de texto puede consistir en 1-8 tejas LED. Puede usar la pantalla para indicar un método pago (Dinero en efectivo y el Crédito) o el nombre de un producto (Regular, Plus, Súper).

Guías de cableado

Las tejas LED que forman la pantalla de texto están conectados a las salidas de los dígitos en el tablero de control.

- 1 a 4 tejas se pueden conectar a un canal de dígitos en el tablero de control.
- Las tejas se pueden conectar a la próxima salida de dígitos disponible (de derecho a izquierda en el controlador) después de todos los dígitos están conectados.
- Múltiples pantallas pueden ser conectados siempre y cuando el número total de tejas conectadas no sea más de 4.
- Cualquier tamaño de la pantalla que no sea una sola teja o una pantalla de tejas de 2 x 2 requerirá configuración. Vea a *configuración de la pantalla* en la parte 12 del manual para obtener información de la configuración.

2x1 Cableado de la Pantalla

a) Utilice el cable largo (10’) para conectar el tablero de control a la primera teja LED.
b) Utilice el cable corto (3') para conectar entre las tejas.

Las conexiones de datos en la parte posterior de cada teja no tienen un lugar específico para entrar y salir.

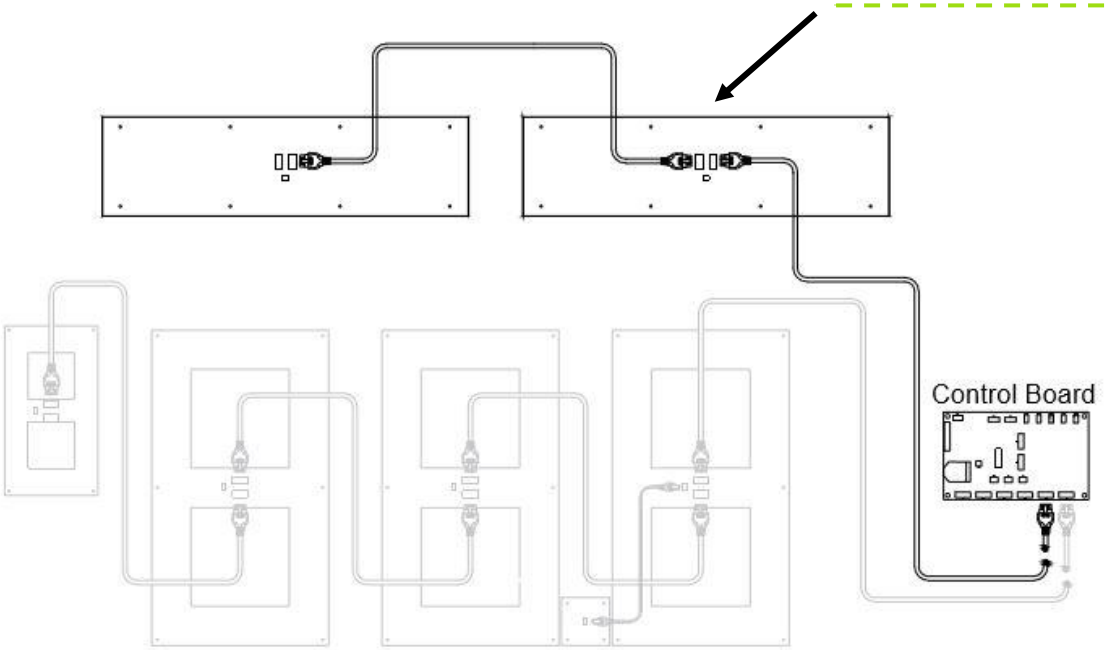

Parte 6: Conexiones

2x2 Cableado Estándar de la Pantalla

a) Utilice el cable largo para los dígitos (10') para conectar el tablero de control a la primera teja LED.

b) Utilice el cable corto para los dígitos para conectar entre las tejas LED.

Las conexiones de datos en la parte posterior de cada teja no tienen un lugar específico para entrar y salir.

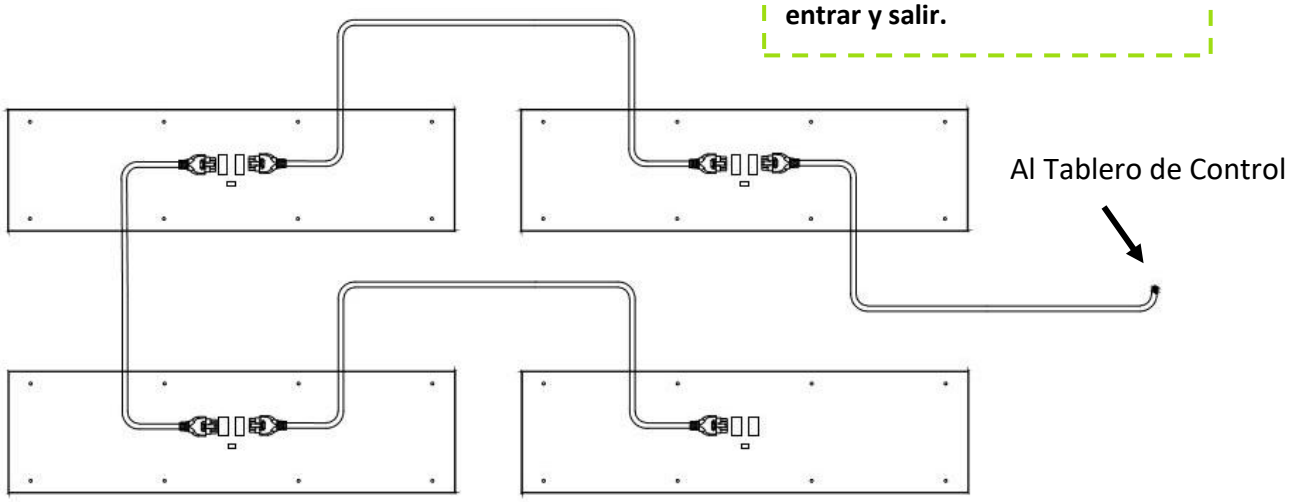

6.10 PLANO DE INSTALACIÓN COMPLETADO

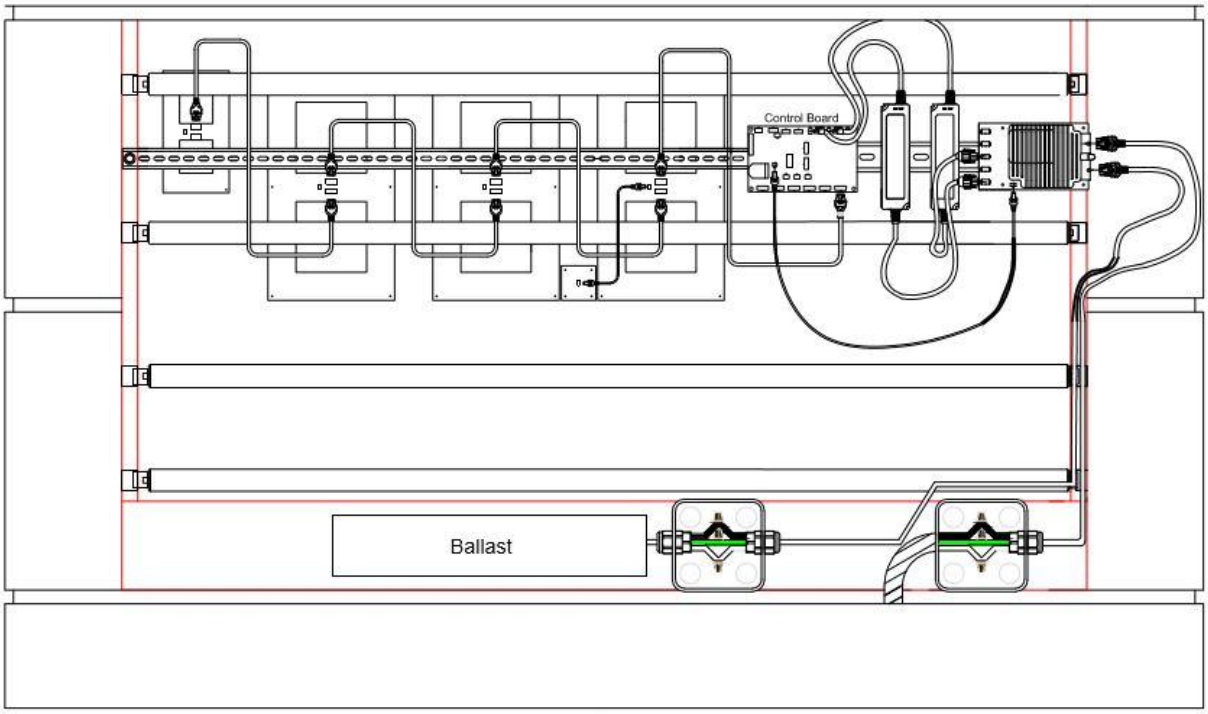

Parte 7: Instalación del Radio

7.1 GUÍAS DE RADIO PARA EL MEJOR RENDIMIENTO

- La antena en cada radio debe estar situado verticalmente (arriba o abajo).
- La antena en el rótulo debe estar montado fuera del rótulo. Si la antena está montada en la cara del rótulo, debe estar montada en el lado orientado hacia la tienda.
- La intensidad de la señal para todos los rótulos se puede ver en la PricePad después de la configuración.
- La PricePad idealmente debería tener 3 o 4 barras de la intensidad de la señal, pero funcionará con solo 1 barra.
    - Puede llevar más tiempo en actualizar los precios y las configuraciones con una baja intensidad de señal.
- Si la intensidad de señal está baja, coloca la PricePad en la tienda debe estar cerca de una ventana con una orientación hacia al rótulo con una clara línea de visión.
- Si no se puede obtener una señal suficiente moviendo la PricePad en la tienda, se puede pedir un cable de antena de 20 pies para montar la antena en la parte exterior de la tienda.

Antena / Radio montada, con una línea de visión sin obstrucciones

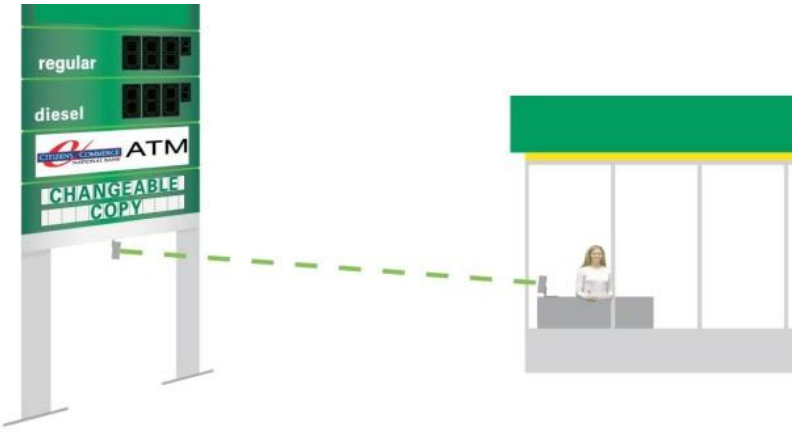

Parte 8: Reinicio de Fábrica / Configuraciones de los Interruptores

8.1 CUANDO DEBE REALIZAR UN REINICIO DE FÁBRICA

- Si se sustituyen dígitos.
- Si se sustituye un controlador maestro.
- Si se añaden dígitos.
- Si los cables de dígitos se intercambian entre las tomas de salida en el controlador.

8.2 REINICIO DE FÁBRICA

Un reinicio de fábrica restaura todas las configuraciones de instalación a las configuraciones de fábrica. La única cosa que no está afectada es la unión del mando a distancia economía y la contraseña de usuario, el reloj, los contadores de tiempo, el modo de luz, y el nivel de luz. Hay dos maneras de realizar un reinicio de fábrica:

1. Encienda el **interruptor DIP 1** en el tablero de control maestro (si hay varios controladores en el rótulo) a la posición **ON** y todos los demás interruptores a la posición de apagado.
El interruptor DIP 1 debe estar apagado después de que el proceso haya concluido.

-o-

2. Utilice el mando a distancia economía entrando en el menú de instalación. Seleccione la opción de reinicio pulsando a ↑ y entonces a 0 y el rótulo mostrará rESt. Ponga el código de reinicio *90152953* y entonces OK.

Cuando el reinicio de fábrica empieza aperturas, todas las cifras mostrarán "8" durante unos segundos. Cuando el reinicio de fábrica se ha completado el signo mostrará “1119” para el primer producto, “2229” para el segundo producto, y así sucesivamente hasta el número máximo de productos.

Nota: Los cambios realizados en el menú de instalación (por ejemplo, la identificación del producto) se restablecen cuando un reinicio de fábrica está realizado.

8.3 MODO DE ANÁLISIS DE LOS DÍGITOS

El rótulo puede indicar qué dígitos se han dirigido con éxito. Esto es útil para encontrar la ubicación de los cables dígitos con conexiones sueltas. En este modo los dígitos muestran su dirección de dígitos del número uno a la vez en una base por canal. Todos los otros dígitos mostrarán un “_” (subrayado). Los números de dirección de los dígitos deben ser secuencial basado en el cableado de los dígitos. El dígito conectado al tablero del controlador será el número 1. Hay dos maneras para iniciar el modo de la pantalla de dígitos dirigido.

1. Encienda el **interruptor DIP 3** en el tablero de control maestro (si hay varios controladores en el rótulo) a la posición **ON** y todos los demás interruptores a la posición de apagado.
El interruptor DIP 3 debe estar apagado para terminar este modo.

-o-

2. Utilice el mando de distancia economía y entra el menú del instalación. Para ir al menú de información desde el menú de instalación, pulsa ↑ y entonces 4 y el rótulo mostrará InFo. Con la muestra de InFo pulsar ↑ y entonces 3 para iniciar el modo de la pantalla de dígitos dirijo. Para salir de este modo presione OK.

Parte 8: Reinicio de Fábrica / Configuraciones de los Interruptores

8.4 Funciones del Interruptores DIP

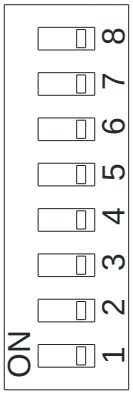

Interruptor de Rótulo de Número 3
Interruptor de Rótulo de Número 2
Interruptor de Rótulo de Número 1
Interruptor de Dirección del Esclavo 2
Interruptor de Dirección del Esclavo 1
Prueba de la Fuente de Alimentación
Reinicio de Fábrica

Parte 9: Varios Tableros de Control

9.1 CUANDO DEBE USAR VARIOS TABLEROS DE CONTROL

- Si los dígitos requieren más energía que un tablero de control puede proporcionar.
- Si hay insuficientes canales de salida de dígitos para conectar todos los dígitos.
- Si hay varias caras que están separadas físicamente de tal manera que los cables dígitos no pueden llegar a la entrada apropiada (ej. La tapa de la bomba).

9.2 CONFIGURACIÓN DE LOS INTERRUPTORES DEL TABLERO DE CONTROL

Las direcciones de los esclavos del tablero de control se deben configurar con el interruptor 4 y el interruptor 5. Un máximo de 3 tableros de control esclavos se puede conectar a un tablero de control de maestro.

	Interruptor 4	Interruptor 5
Tablero de Control Maestro	Apagado	Apagado
Tablero de Control Esclavo 1	Encendido	Apagado
Tablero de Control Esclavo 2	Apagado	Encendido
Tablero de Control Esclavo 3	Encendido	Encendido

Nota: Todos los tableros de control que están conectados deben tener direcciones diferentes.

9.3 CONEXIONES ENTRE TABLEROS DE CONTROL

Tableros de control esclavos están conectados con cables de conexión del controlador.

- Todos los tableros de control deben estar conectados.
- Los cables de conexión del controlador deben estar conectados en serie de maestro a esclavo, de esclavo a esclavo, según sea necesario.
- Después de que todos los tableros de control estén conectados completamente, incluye los dígitos, debe realizar una reinicio de fábrica. (vea al parte 8.2)

Ejemplo de una configuración con 4 Tableros de Control

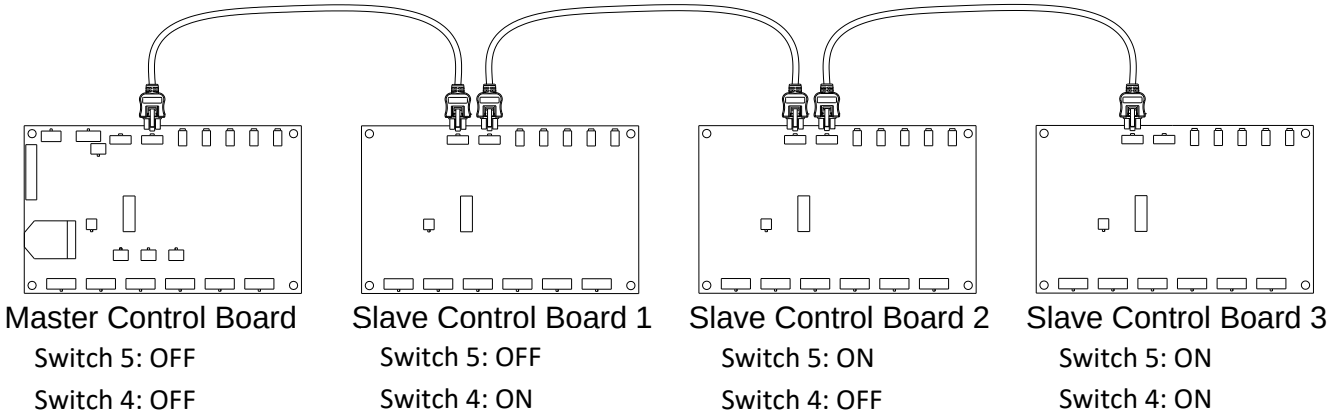

Parte 10: Configuración del Rótulo

10.1 EL NÚMERO DE CARAS

Número de caras (lados físicos de un rótulo). Número estándar es 2 caras. El rótulo se debe configurar para tener 1 a 4 caras.

10.2 DIRECCIÓN DE CABLEADO

La dirección de los cables sólo necesita ser cambiado si no se utiliza la dirección estándar. De manera predeterminada, el controlador está conectado al dígito dólar de la primera línea. (Vea el esquema de cableado estándar).

Dirección de Cableado #1 [ESTÁNDAR]

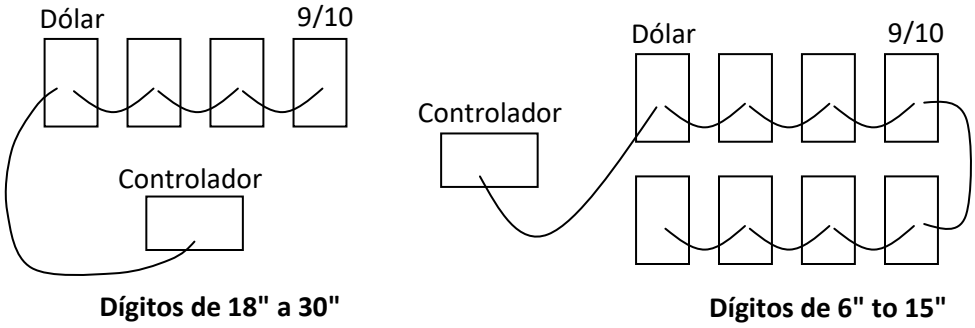

Esquemas de Cableado no estándar (requiere configuración adicional)

Dirección de Cableado #2

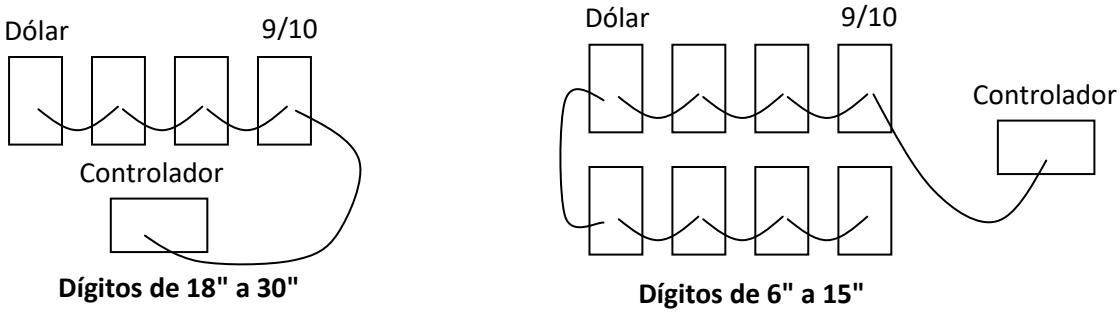

Parte 10: Configuración del Rótulo

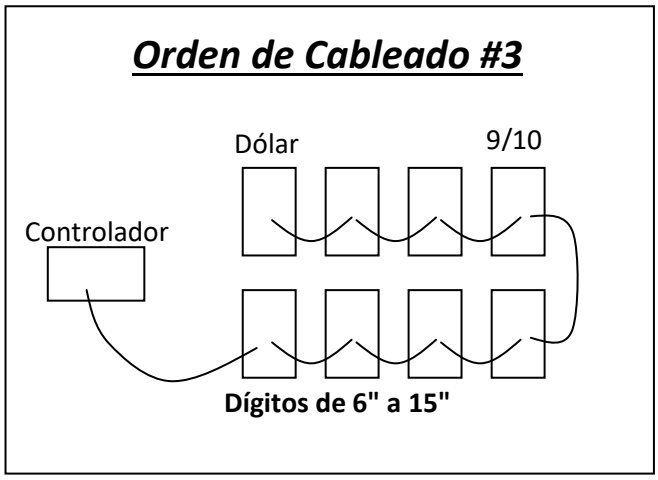

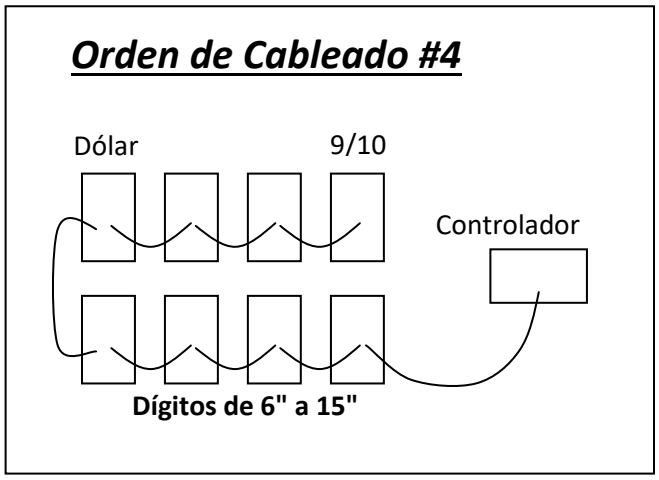

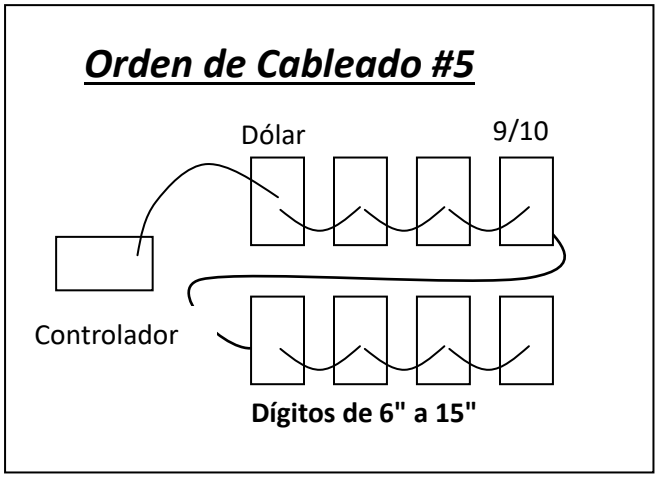

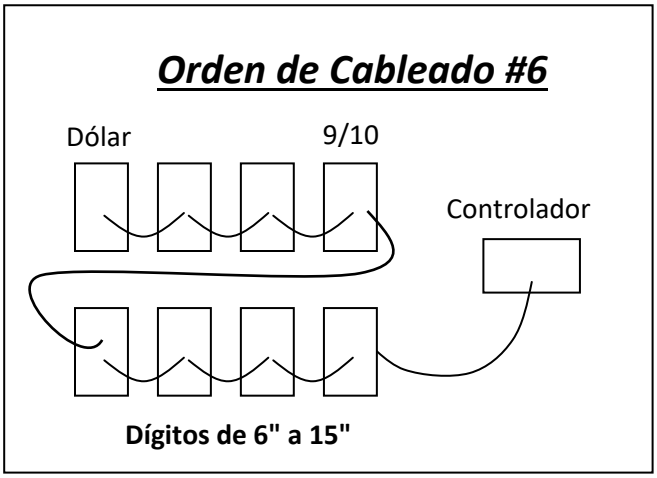

Nota: Un diagrama específico para el rótulo estará enviado con el rótulo. Cuando posible, utilice este diagrama para instalación recomendada por los fabricantes.

Parte 10: Configuración del Rótulo

10.3 MAPEO DE PRODUCTOS EN EL RÓTULO

El mapeo de productos se utiliza para reasignar líneas a diferentes productos en el rótulo. Una línea consiste en 4 dígitos (3 dígitos y un dígitos "9/10") que pueden mostrar un precio. Un producto tiene una línea para cada cara del rótulo. Por ejemplo: un rótulo que tiene 2 caras tendría 2 líneas designadas a cada producto. Sin Plomo, Premium, y Diésel sería considerado productos.

Si sigue el diagrama de cableado específico y el rótulo tiene el mismo número de líneas en cada cara, no se necesita ninguna configuración adicional.

Reglas de Mapeo de Productos Estándar (El orden en que los cables dígitos están conectados al tablero de control)

- El número máximo de líneas que pueden ser conectados por canal.

Tamaño de los Dígitos	Número Máximo de Líneas por canal (4 dígitos por línea)	Número Máximo de Líneas por canal (5 dígitos por línea)
6"	3	2
9" - 15"	2	1
18" - 24"	1	1

Reglas para la conexión de los cables dígitos al tablero de control:
(Se incluye un diagrama de cableado completo específico para cada rótulo)

a. La línea 1 está conectada al conector inferior a la derecha (canal 1) en el controlador maestro. (Si solo hay un controlador en el rótulo, es el controlador maestro).
b. Si la línea 2 tiene una conexión directa con el controlador, estaría conectada a Canal 2.
   Si hay múltiples líneas que están conectadas a Canal 1, la próxima canal se utilizará para el próximo número de línea. (Vea al ejemplo abajo.)

Es posible conectar los dígitos al controlador en una manera diferente que las reglas arriba, pero requeriría configuración adicional. (Mapeo de Producto).

Parte 10: Configuración del Rótulo

Ejemplo de Configuración: Un rótulo que tiene 3 caras, 2 productos por cara, y dígitos de 12”

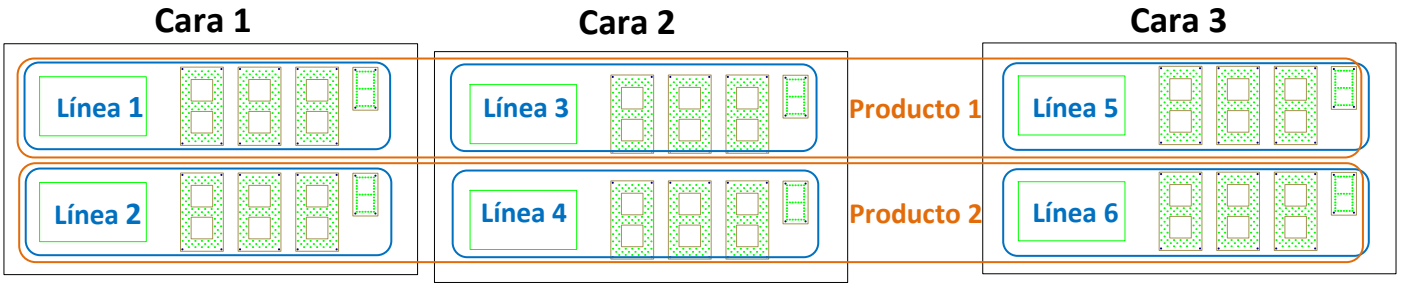

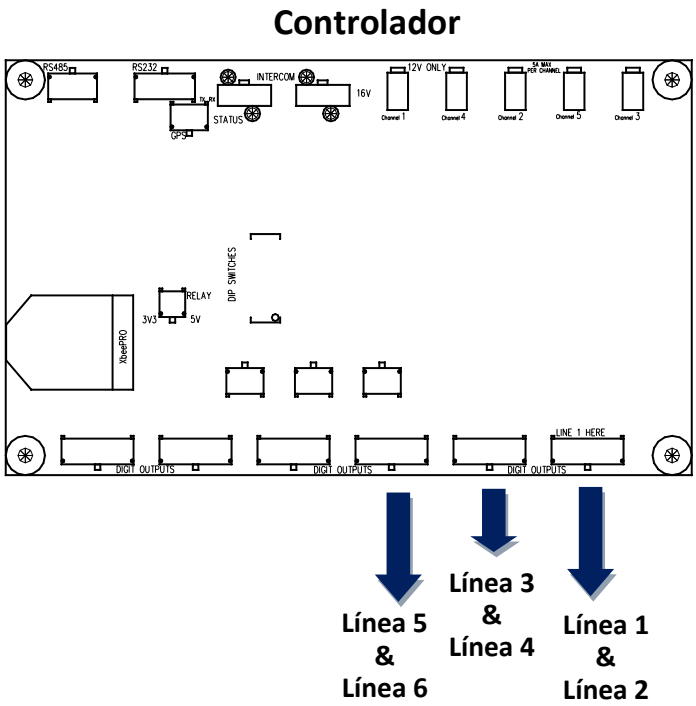

Nota: Un diagrama de cableado específico se incluye para cada rótulo. Los siguientes diagramas son solo ejemplos de configuraciones y no son específicos para cada rótulo.

Parte 10: Configuración del Rótulo

Ejemplo de Configuración: Un rótulo que tiene 2 caras, 3 productos por cara, y dígitos de 12”

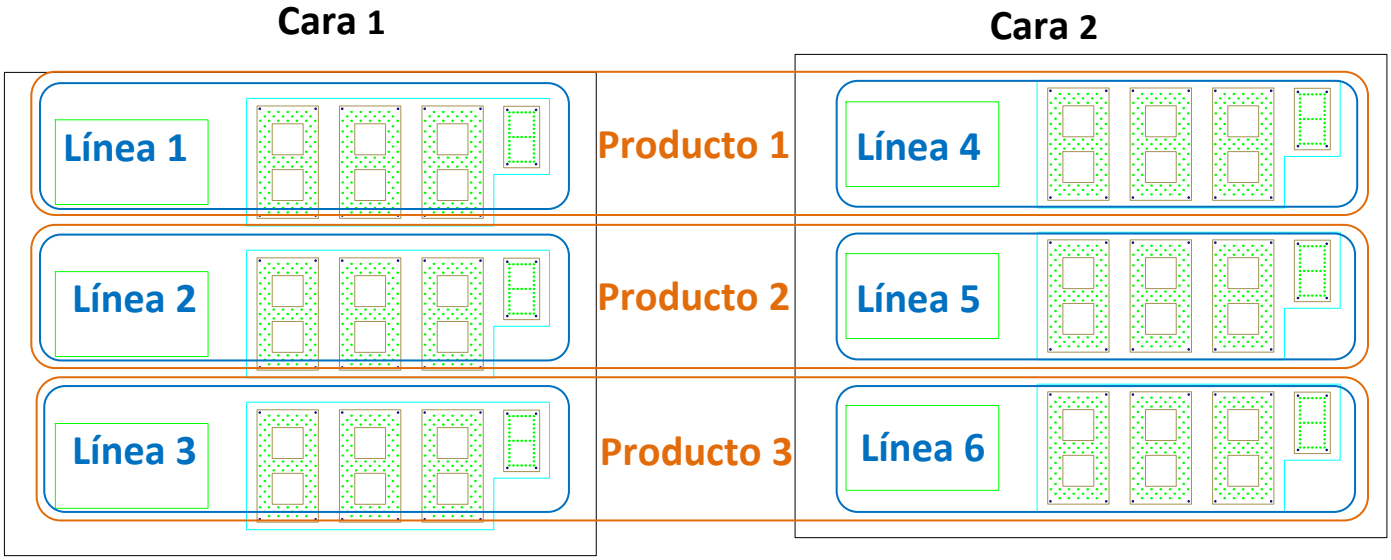

Controlador

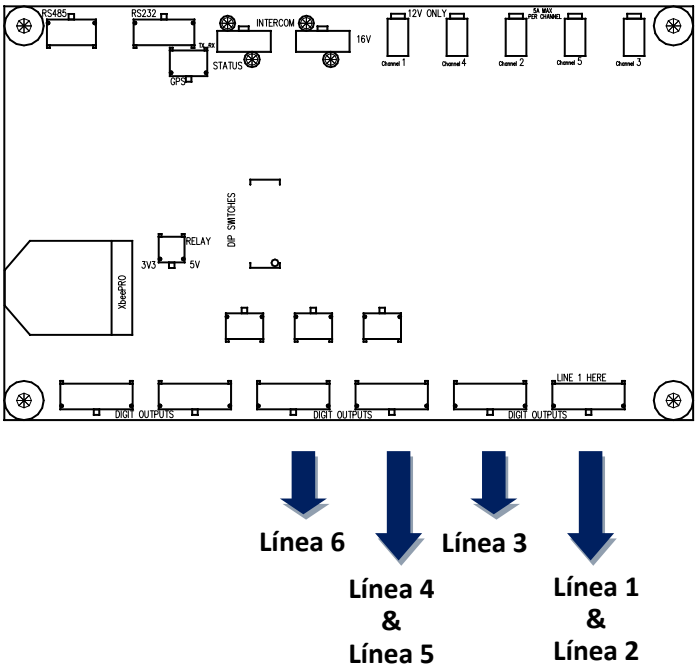

Parte 10: Configuración del Rótulo

Ejemplo de Configuración: Un rótulo que tiene 2 caras, 3 productos por cara, y dígitos de 24”

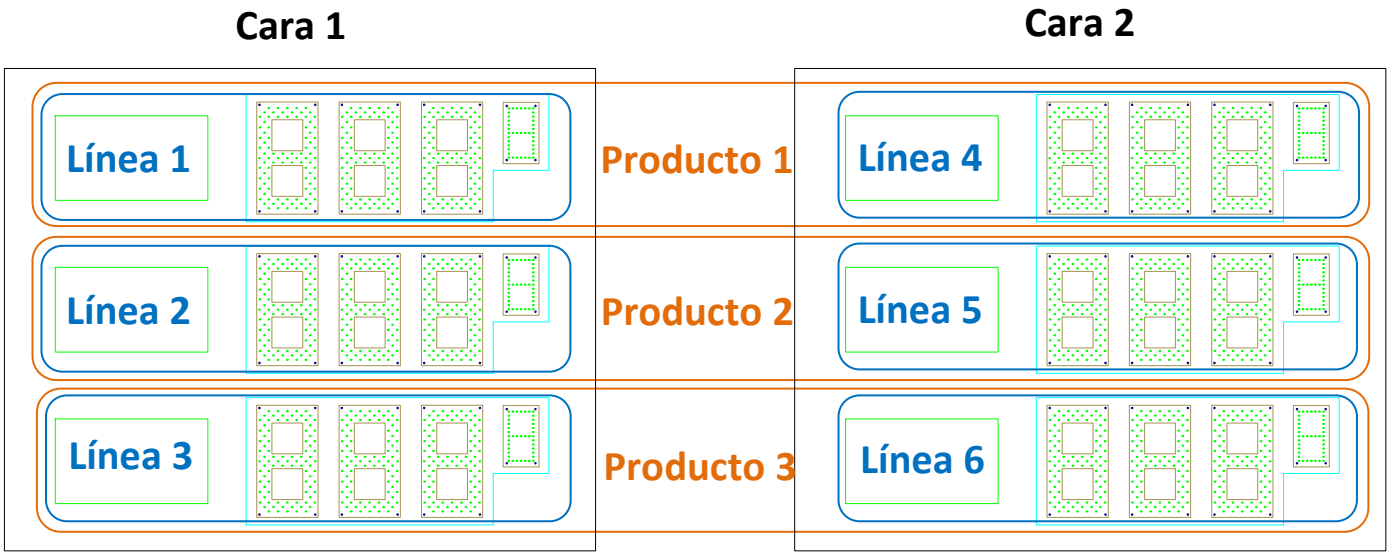

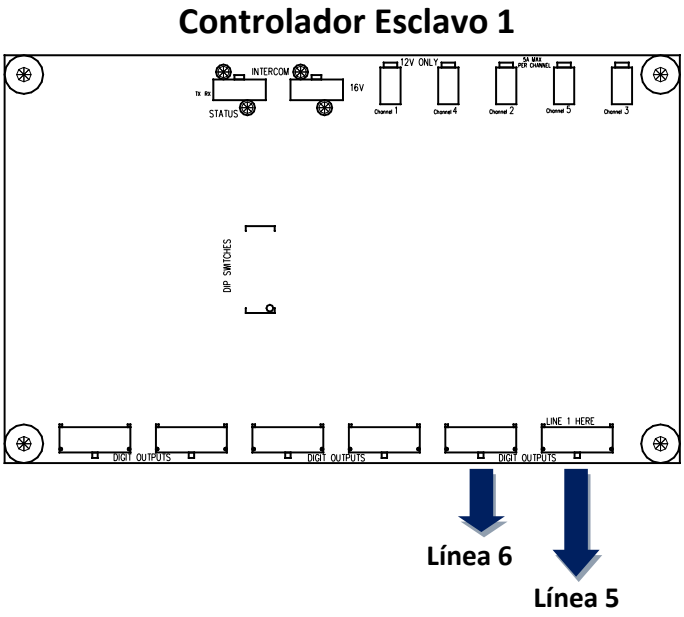

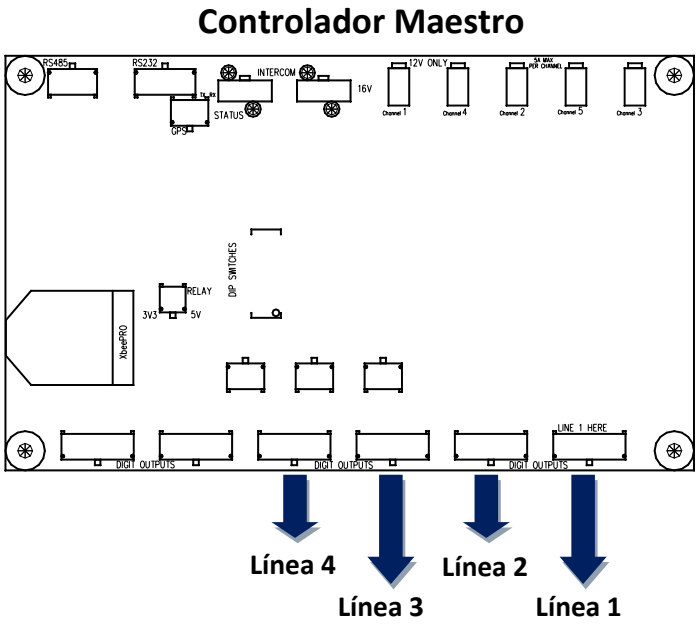

Parte 11: Asociar un Mando a Distancia Economía

Para evitar la interferencia entre rótulos adyacentes, cada mando a distancia está equipado con un ID único y debe estar unida al rótulo antes de que pueda ser utilizado.

- Mandos a distancia que están enviados con los rótulos nuevos ya estarán sujetos al rótulo.
- Cada rótulo debe tener su propio mando a distancia. El mismo mando a distancia no debe estar utilizado con múltiples rótulos.

Etapas

1. Ciclo de potencia (apague el rótulo y entonces enciéndalo) con el interruptor en el rótulo.
2. Presione y mantenga los botones ❻ y ❾ al mismo tiempo en el mando a distancia que se está conectado al rótulo. El rótulo entero comenzará a parpadear. *Si el rótulo no parpadea, asegúrese de que el mando a distancia está activado, la antena se extiende, y la batería funciona.*
3. Cuando el rótulo ha dejado de parpadear, apague y encienda el rótulo de nuevo.
4. Presione y mantenga los botones ❻ y ❾ al mismo tiempo en el mando a distancia que se está conectado al rótulo. El rótulo parpadeará “bind”. Después de unos segundos, “bind” deja de parpadear y el rótulo funcionará normalmente con una conexión al mando a distancia nuevo.

Nota: Cuando un mando a distancia nuevo está conectado a un rótulo, el viejo mando a distancia está desconectado automáticamente. Sólo un mando a distancia puede estar conectado al rótulo a la vez.

Parte 12: Mando a Distancia Economía – Menú Usuario

Resumen del Menú Usuario

Las siguientes tareas se pueden realizar desde el menú USUARIO:

- Actualizar los precios
- Ajustar el reloj en el rótulo
- Establecer un temporizador que puede apagar el rotulo por la noche y encenderlo por la mañana
- Establecer un temporizador que controla el nivel de brillo durante el día y la noche
- Ajustar el nivel de brillo durante el día
- Ajustar el nivel de brillo de la noche
- Pasar a modo manual los temporizadores temporalmente
- Eliminar el texto del producto , si se desea

Entrar el Menú Usuario (USEr)

Cuando el rótulo fija precios o ha eliminado el texto del producto:

- Ponga el código usuario de 4 dígitos para entrar el menú USEr
- El código usuario es diferente para cada sitio y está escrito en la etiqueta en el mando a distancia economía.

Salir del Menú Usuario

Cuando el rótulo fija USEr:

- Presione OK OK para salir de la pantalla del precio o espera para el modo de receso USEr.
- Ajusta el precio
- Entra el menú de USEr.
- Presione ↑ y entonces presione 1 para entrar el submenú Establecer Precio.
  - Todos los productos menos del producto seleccionado están apagados.
- El digito seleccionado parpadeará.
- Actualizar el precio presionando los botones 0 - 9 en el mando a distancia.
  - Cuando un número (0- 9) está presionado, el siguiente dígito está seleccionado.
  - Después de que el último dígito está actualizado, el primer dígito está seleccionado una vez más.
- Presione OK para guardar el precio actual y pasar al siguiente precio.
  - Después de que el último precio ha sido actualizado y guardado, el rótulo regresa al menú USEr.

Parte 12: Mando a Distancia Economía – Menú Usuario

Ajustar Contadores

- ***Nota:*** El producto debe estar establecido como un contador para que estas opciones puedan estar presentes. Las opciones del contador sustituyen las opciones del precio estándar.
- Presione ↑ y entonces 1 para entrar el submenú Establecer el Precio.
  - Todos los productos menos que el producto seleccionado están apagados.
- La configuración de usuario depende de cuál de los tres modos el contado está activado.
  - **Modo 1:** establecer el total inicial
    - El total inicial está mostrado.
    - Actualice el total si es necesario y presione OK para pasar al siguiente producto.
  - **Modo 2:** establecer el tiempo y fecha inicial
    - El rótulo muestra it, y entonces el tiempo inicial está en un formato de 24 horas HHMM.
    - El dígito seleccionado parpadeará.
    - Actualice el tiempo presionando los botones 0 - 9 en el mando a distancia.
      - Cuando presione un número (0 - 9) el dígito siguiente está seleccionado.
      - Después de que el último dígito está actualizado, el primer dígito está seleccionado una vez más.
    - Presione OK para guardar el tiempo inicial y pasar a la fecha inicial.
      - El rótulo muestra id, y entonces la fecha puede estar entrada con el formato MMDD.
      - Ejemplo: El 24 de febrero sería entrado como 0224 (sólo fechas válidas están aceptadas.
    - Presione OK para guardar la fecha inicial y pasar al año inicial.
      - El rótulo muestra iY, y entonces el año puede estar entrada con el formato YY empezando con 2000. (Ejemplo: El año 2016 se escribe como 16)
      - El año máximo que puede estar entrado es 2099.
    - Presione OK para guardar y pasar al producto siguiente o volver al menú USEr si el último producto ha sido actualizado.
  - **Modo 3:** Establecer el total inicial y el tiempo y la fecha iniciales.
    - El rótulo muestra Cnt, y después muestra el total inicial.
    - Actualice el total inicial si es necesario y presione OK.
    - El rótulo muestra it, y después muestra el tiempo inicial. Establezca el tiempo inicial en el formato HHMM y presione OK.
    - El rótulo muestra id, y después muestra la fecha inicial. Establezca la fecha inicial con el formato MMDD y presion OK .
    - El rótulo muestra iY, y después muestra el año inicial. Establezca el año inicial con el formato YY empezando con 2000. (Ejemplo: El año 2016 se escribe como 16)
    - Presione OK para pasar al producto siguiente o volver al menú USEr si el último producto ha sido actualizado.

Parte 12: Mando a Distancia Economía – Menú Usuario

Activar / Desactivar Productos

Productos (ej. Sin Plomo, Premium, Diésel) pueden estar activados (operar normalmente) y desactivados (sin texto).

- Entra el Menú USEr
- Presione ↑ y entonces 2 para entrar el submenú Activar / Desactivar Productos.
  - Todos los productos mostrarán YES (producto está activado) o no (producto está desactivado)
- El producto seleccionado parpadeará.
- Presione 0 para cambiar entre YES y no, si se desea.
- Presione OK para guardar esta configuración y pasar al producto siguiente.
  - Después de que el último producto ha sido guardado, el rótulo vuelve al menú USEr.

Ajustar el Reloj

Ajusta el reloj interno del rótulo que está utilizado para los temporizadores.

- Entra el Menú USEr.
- Presione ↑ y entonces 4 para entrar el submenú Ajustar el Reloj.
  - El rótulo muestra Ct, y entonces el tiempo actual está en el formato de 24 horas HHMM.

12 Horas	24 Horas	12 Horas	24 Horas
12:00 AM	00:00	12:00 PM	12:00
1:00 AM	01:00	1:00 PM	13:00
2:00 AM	02:00	2:00 PM	14:00
3:00 AM	03:00	3:00 PM	15:00
4:00 AM	04:00	4:00 PM	16:00
5:00 AM	05:00	5:00 PM	17:00
6:00 AM	06:00	6:00 PM	18:00
7:00 AM	07:00	7:00 PM	19:00
8:00 AM	08:00	8:00 PM	20:00
9:00 AM	09:00	9:00 PM	21:00
10:00 AM	10:00	10:00 PM	22:00
11:00 AM	11:00	11:00 PM	23:00

- El dígito seleccionado parpadeará.
- Actualice el tiempo presionando los botones 0 - 9 en el mando a distancia.
  - Cuando presione un número (0 - 9), el dígito siguiente está seleccionado.
  - Después de que el último dígito en el tiempo está actualizado, el primer dígito está seleccionado una vez más.
- Presione OK para guardar el tiempo y pasa a la fecha.
  - El rótulo muestra Cd, y entonces la fecha puede estar entrada con el formato MMDD.
  - Ejemplo: El 24 de febrero sería entrado como 0224 (sólo fechas válidas están aceptadas).
- Presione OK para guardar la fecha y pasar al año.

- El rótulo muestra C y entonces el año puede estar entrado con el formato YY empezando con 2000. (Ejemplo: El año 2016 se escribe como 16)
- El año máximo que puede estar entrado es 2099.

- Presione OK para guardar el año y volver al menú USEr.

Temporizador de Encender / Apagar para el Rótulo

Utilice para apagar el rótulo por la noche y para encenderlo por la mañana. Para mantener el rótulo activado para 24 horas por día, ajuste los tiempos on y OFF a 0.

- Entre el Menú USEr.
- Presione ↑ y entonces 5 para entrar el submenú Temporizador de Encender / Apagar.
  - El rótulo muestra on brevemente, y entonces cuando el rótulo enciende el tiempo estaría en el formato de 24 horas HHMM.
- El dígito seleccionado parpadeará.
- Actualice el tiempo presionando los botones 0 - 9 en el mando a distancia:
  - Cuando presione un número (0 - 9), el dígito próximo está seleccionado.
  - Después de que el último dígito en el tiempo está actualizado, el primer dígito está seleccionado una vez más.
- Presione OK para guardar el tiempo.
  - El rótulo muestra OFF brevemente, y entonces cuando el rótulo se apaga, el tiempo estaría en el formato de 24 horas HHMM.
- Presione OK para guardar el tiempo y volver al menú USEr.

Temporizador de Brillo del Rótulo

Controla cuando el rótulo cambia entre los modos del día y de la noche. Si el rótulo no debe cambia los niveles entre el día y la noche, ajuste brH1 y brLo a 0, y utilice el nivel de luz por la noche para controlar el brillo del rótulo.

- Entra el Menú USEr.
- Presione ↑ y entonces 6 para entrar el submenú Temporizador de Brillo del Rótulo.
  - El rótulo muestra brH1 brevemente, y entonces cuando el rótulo cambia entre el nivel de la noche y el nivel del día, el tiempo estaría en el formato de 24 horas HHMM.
- El dígito seleccionado parpadeará.
- Actualice el tiempo presionando los botones 0 - 9 en el mando a distancia:
  - Cuando presione un número (0 - 9), el dígito próximo está seleccionado.
  - Después de que el último dígito en el tiempo está actualizado, el primer dígito está seleccionado una vez más.
- Presione OK para guardar el tiempo.
  - El rótulo muestra brLo brevemente, y entonces cuando el rótulo cambia entre el nivel de la noche y el nivel del día, el tiempo estaría en el formato de 24 horas HHMM.
- Presione OK para guardar el tiempo y volver al menú USEr.

Parte 12: Mando a Distancia Economía – Menú Usuario

El Nivel de la Luz Manual

Se utiliza para pasar a modo manual el nivel de luz actual establecido por los temporizadores y enciende las luces dentro y fuera del rótulo. Estos cambios no empiezan hasta que el rótulo sale del menú USEr y está mostrando los precios.

- Entra el Menú USEr.
- Presione ↑ y entonces 7 para entrar el submenú del Nivel de Luz Manual.
- Presione 0 para cambiar entre AUto, PHOt, dAY, nitE, y OFF:
  - AUto- Ajuste el nivel de luz según los temporizadores y utilice los temporizadores para encender y apagar el rótulo.
  - PHOt - Ajuste el nivel de luz según la fotocélula y utiliza los temporizadores para encender y apagar el rótulo. (La opción PHOt está presente en software del controlador 03 o más)
  - dAY- Ajuste el nivel de luz y apaga las luces del rótulo (los temporizadores no tienen ningún efecto).
  - nitE- Ajuste el nivel de luz para la noche y apaga las luces del rótulo (los temporizadores no tienen ningún efecto).
  - OFF- Elimina el texto del rótulo y apaga las luces del rótulo (El rótulo no está apagado, y entrando el código usuario iniciaría el menú USEr).
- Presione OK para guardar el nivel de luz manual y volver al menú USEr_
  - Los niveles de luz manual no empiezan hasta que el rótulo vuelve a mostrar los precios.

El Nivel de Luz para el Día

El nivel de luz para el día es el brillo del rótulo cuando está en el modo del día.

- Entra el Menú USEr.
- Presione ↑ y entonces 8 para entrar el submenú Nivel de Luz para el Día.
- El dígito seleccionado parpadeará.
- Actualice el nivel de luz presionando los botones 0 - 9 en el mando a distancia:
  - Niveles válidos de la luz están entre 00 - 99 (00 – mínimo nivel de luz, 99 – máximo nivel de luz)
  - Cuando presione un número (0 - 9), el dígito próximo está seleccionado.
  - Después de que el último dígito en el nivel de luz está actualizado, el primer dígito está seleccionado una vez más.
- Presione OK para guardar el nivel de luz y volver al menú USEr.

El Nivel de Luz para la Noche

El Nivel de Luz para la Noche es el brillo del rótulo cuando está en el modo de la noche.

- Entre el Menú USEr.
- Presione ↑ y entonces 9 para entrar el submenú Nivel de Luz para la Noche.
- El dígito seleccionado parpadeará.

- Actualice el nivel de luz presionando los botones 0 - 9 en el mando a distancia:
  - Niveles válidos de luz están entre 00-99 (00= mínimo nivel de luz, 99= máximo nivel de luz).
  - Después de que el último dígito en el nivel de luz está actualizado, el primero dígito está seleccionado una vez más.
- Presione OK para guardar el nivel de luz y volver al menú USEr.

Nota: Los niveles de la noche y del día no afectan el nivel de luz del menú usuario ni del menú de instalación. Para ver los efectos del cambio del nivel de luz, el operador debe salir del menú usuario.

Parte 13: Mando a Distancia Economía – Menú de Instalación

Resumen del Menú de Instalación

Las tareas siguientes se pueden realizar desde el menú de instalación:

- Ajustar el número de caras en el rótulo.
- Ajustar el orden de cableado para cada canal de dígito.
- Asignar líneas a productos.
- Mostrar versiones de software para dígitos y controladores.
- Cambiar el código usuario.
- Ajustar la zona horaria actual (importante si un GPS está utilizado.
- Establecer el tiempo de ahorra de luz diurna.
- Configurar el dígito 9/10 como fijado o variable, y si está fijado, establecer el valor fijado.
- Dirigirse de nuevo todos los dígitos en el rótulo.
- Reinicia el rótulo a las condiciones de fábrica.

Entrar el Menú de Instalación (inst)

Cuando el rótulo está mostrando precios o ha eliminado el texto:

- Ponga el código de instalación de 10 dígitos para entrar el menú inst.
- El código de instalación: 74191 38635.

Salir del Menú de Instalación

Cuando el rótulo está mostrando inst:

- Presione OK OK para volver a la pantalla del precio o espere para el modo de pausa inst.

Ajustar el Número de Caras

- Entre el Menú inst.
- Presione ↑ y entonces 1 para entrar el submenú Ajustar el Número de Caras:
  - Todos los productos menos de uno están apagados.
- Actualizar el número de caras presionando los botones 1 - 4 en el mando a distancia.
- Presione OK para guardar el número de caras.
  - Después de guarda esto, el rótulo vuelve al menú inst.

Parte 13: Mando a Distancia Economía – Menú de Instalación

Cambiar el Orden de Cableado

Un diagrama de cableado específico para el rótulo estará enviado con el rótulo. Siempre que sea posible utilice este diagrama para los fabricantes de instalación recomendadas. El orden de cableado sólo necesita estar cambiado si el orden estándar no se utiliza. De manera predeterminada, el controlador está conectado al dígito dólar de la primera línea.

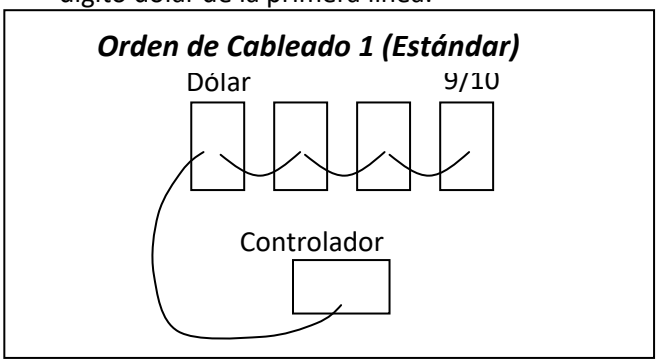

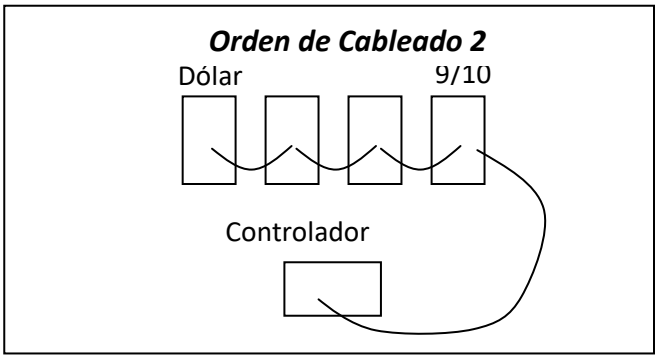

Si hay dos líneas o más que están conectadas a un canal, hay 4 opciones:

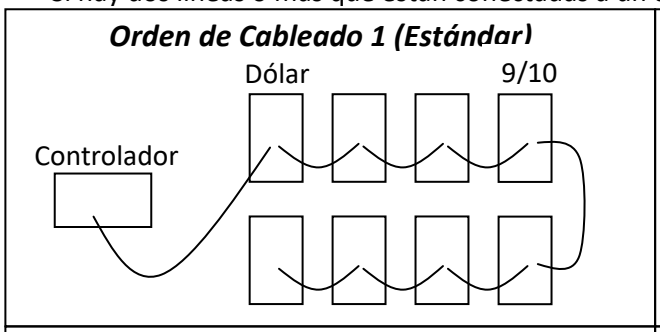

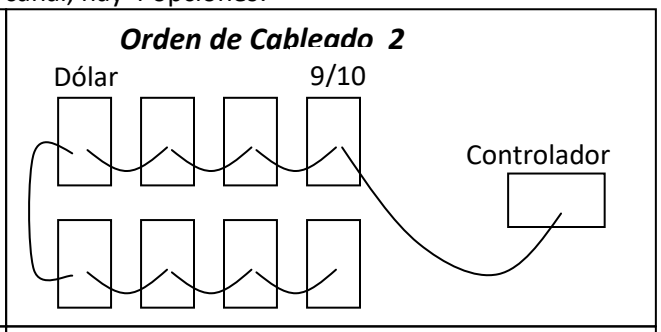

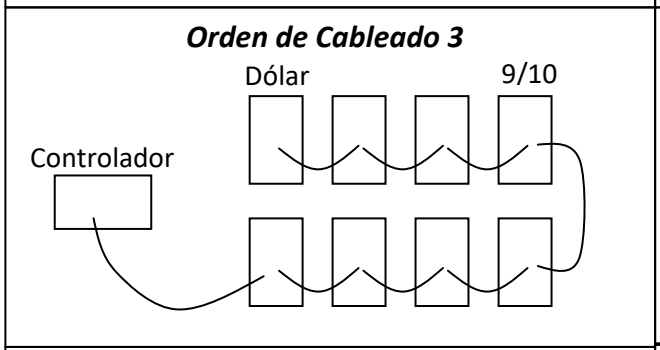

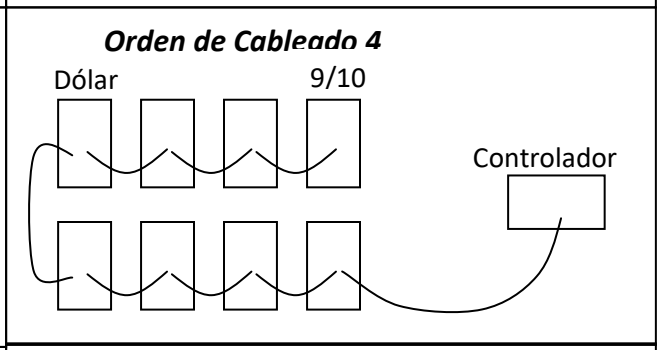

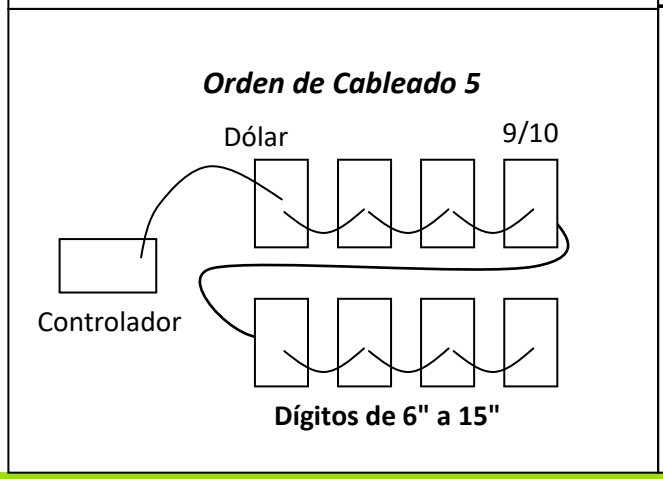

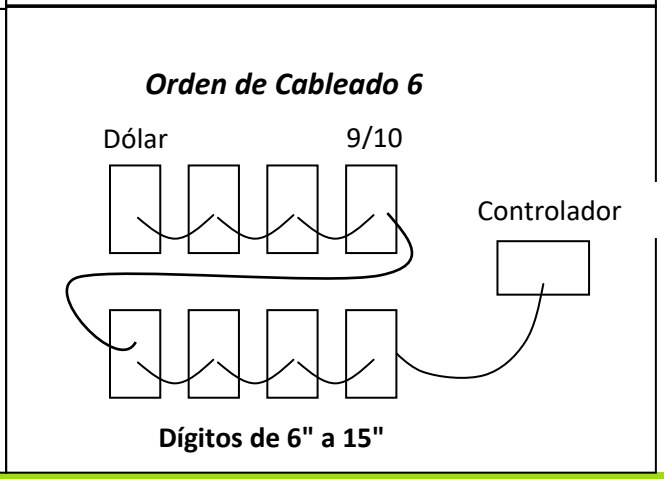

Parte 13: Mando a Distancia Economía – Menú de Instalación

Cuando se selecciona el orden de cableado correcto la línea primera debería mostrar **123**. Si una segunda línea está conectada al canal, debería mostrar **456**. Si un tercio línea está conectada al canal, debería mostrar **789.**

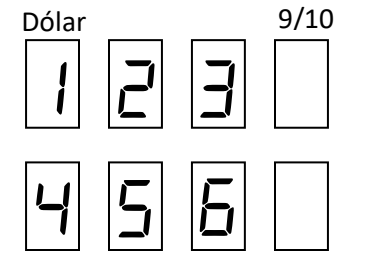

Ejemplo de una pantalla correcta

- Entra el Menú inst.
- Presione ↑ y entonces 2 para entrar el submenú Cambiar el Orden De Cableado. Los dígitos conectados a un canal mostrarán un número contando más como está escrito arriba.
- Si presiona los botones entre 1 - 6 en el mando a distancia, se seleccionará el orden de cableado correspondiente.
- Cuando esté satisfecho con el orden de cableado, presione OK para guardar y pasar al siguiente canal.
    - Después de que el canal ha sido guardado, el rótulo vuelve al menú inst.

Mapeo del Producto

Utilice para asignar líneas en el rótulo a los productos. Una línea se compone de 4 dígitos (3 dígitos y 9/10) que pueden mostrar un precio. Un producto contiene una línea por cada cara en el rótulo. Ejemplo: un rótulo que tiene 2 caras tendría 2 líneas asignadas a cada producto. Sin Plomo, Premium, Diésel sería considerado productos.

Reglas para Asignar los Números de Productos

- No puede faltar ningún número de producto
    - Ejemplo: Las líneas en un rótulo de 4 productos debe estar asignado a 01, 02, 03, y 04.
- No puede usar un número de producto más veces que el número de caras en el rótulo.
    - Ejemplo: Un rótulo que tiene 2 caras no puede tener más de 2 líneas asignadas a un producto.

Como Asignar Números de Productos

- Entra el Menú inst.
- Presione ↑ y entonces 3 para entrar Mapeo del Producto.
    - Una línea en el rótulo mostrará 01 (puede estar en cualquier cara).
    - Este número es el número de producto que la línea está asignado. (Máximo número de productos es 12).
- Actualice el número de producto si es necesario escribiendo un número entre 01 a 12.
    - Las reglas anteriores se deben seguir para cambios de la línea del mapeo de productos:
    - Si no se siguen las reglas, no se guardará la asignación.
- Presione OK para pasar a la siguiente línea.
    - Actualice el resto de las líneas.
- Después de que la última línea ha sido actualizada:
    - El rótulo vuelve al menú inst si la actualización ha ocurrido con éxito.
    - El rótulo vuelve a la primera línea si las reglas de asignación no se siguieron y nada se guarda.

Parte 13: Mando a Distancia Economía – Menú de Instalación

Información del Rótulo (InFo)

Este modo mostrará la versión de números para todos los dígitos en el rótulo.

- Entra el Menú InSt.
- Presione ↑ y entonces 4 para entrar el submenú de Información del Rótulo.
  - El rótulo mostrará InFo:
    - Presione OK para volver al menú InFo desde todos los submenús.
  - Presione ↑ y entonces 1 para mostrar las versiones de software de dígitos.
  - Presione ↑ y entonces 2 para mostrar las versiones de software del controlador.
    - El rótulo muestra C 1 brevemente y entonces la versión de software del controlador 1. Presione OK para pasar por los controladores esclavos C2 a C4 si están instalados y volver al menú InFo.
  - Presione ↑ y entonces 3 para mostrar A en los dígitos que están dirigidos correctamente.
  - Presione ↑ y entonces 4 para mostrar la temperatura interna del rótulo (en centígrados).
    - El rótulo muestra tC 1 brevemente y entonces muestra la temperatura del reloj para el controlador 1. Presione OK para pasar a tH 1 temperatura del disipador de calor de controlador 1. Continúe presionando OK para pasar por las temperaturas de los controladores esclavos tC2, tH2, tC3, tH3, tC4, tH4 si están instalados.
  - Presione ↑ y entonces 5 para mostrar los resultados del análisis más reciente de las fuentes de alimentación.
    - El rótulo muestra totA brevemente y entonces el número total de suministros analizados.
    - Presione OK para pasar a PASS para mostrar el número de suministros que han aprobado.
    - Presione OK para pasar a FAI L que muestra el número de suministros que han fracasado.
  - Presione ↑ y entonces 6 para empezar un análisis del fuente de alimentación.
    - El análisis puede tardar hasta 1 minuto para completar. El rótulo variará en el brillo y la pantalla durante el análisis.
- Si el rótulo está mostrando InFo presione OK para volver al menú InSt

Cambiar el Código Usuario

Se recomienda que el usuario mantiene su código por defecto para el nivel de seguridad más alto.

- Entre el Menú InSt.
- Presione ↑ y entonces 5 para entrar el submenú Cambiar el Código Usuario.
- El código usuario nuevo debe estar entrado una vez con el mando a distancia seguido por OK.
  - El código debe tener exactamente 4 números entre 1111 – 9999.
  - El rótulo muestra CodE y parpadea cada vez que presiona un botón.
  - Si el código es la longitud incorrecta el rótulo mostrará FA iL.
- El código usuario nuevo debe estar entrado una vez más seguido por OK .
  - La primera y segunda entrada debe coincidir o el rótulo mostrará FA iL.
  - Si el código usuario se ha cambiado con éxito el rótulo mostrará PASS.
- Cuando el rótulo muestra PASS o FA iL presione OK para volver al menú InSt.

Parte 13: Mando a Distancia Economía – Menú de Instalación

Ajustar la Zona Horaria

Si un GPS está conectado al rótulo, la zona horaria debería ser fijado.

USA: Valores de las Zonas Horarias

Hora del Este: - 5 Hora del Centro: - 6 Tiempo de la Montaña: - 7 Hora del Pacífico: - 8

- Entra el Menú inst_
- Presione ↑ y entonces 6 para entrar el submenú Ajustar la Zona Horaria.
- El rótulo muestra la señal (positivo o negativo) del desplazamiento de zona horaria. Presione 0 para cambiar entre PoS y nEg.
- Presione OK para guardar la señal (positivo o negativo) y pasar al valor:
  - Ponga un número entre 00 - 12 correspondiente al desplazamiento de zona horaria.
  - Estándar es 0 si la función de zona horaria no está utilizada (No GPS).
- Presione OK para guardar el valor de la zona horaria y volver al menú inst.

Configuración de Pantalla (d isP) (debe tener la versión 10 o mejor de software para el controlador)

- Entra el Menú inst.
- Presione ↑ y entonces 7 para entrar el submenú d isP_ El rótulo mostrará d isP.

Establecer el Número de Formas de Pago

Un método de pago puede ser de un precio u otro tipo de pantalla. Cada producto puede mostrar entre 1 a 8 métodos de pago. Esto se hace alternando a través de ellos a una tasa determinada por el tiempo de visualización de pago.

- Presione ↑ y entonces 1 para entrar el submenú Establecer el Número de Formas de Pago.
- El primer producto mostrará su número actual de formas de pago.
- Actualice el número de formas de pago, si es necesario.
- Presione OK para pasar al siguiente producto.
- Después de que el último producto ha sido actualizado, presione OK para volver al menú d isP.

Tiempo de Pantalla de Pago

Si un producto tiene múltiples formas de pago, el rótulo alternará entre ellas una tasa establecida por el tiempo de la pantalla de la forma de pago.

- Presione ↑ y entonces 2 para entrar el modo Establecer el Tiempo de la Pantalla de la Forma de Pago.
- Ponga el tiempo de pantalla de pago deseado. La base de tiempo de la pantalla es 10 ms. Configuraciones válidas son de 10 (1 segundo) a 999 (99.9 segundos).
- Presione OK para volver al menú d isP.

Selección del Texto de la Pantalla

El tipo de la forma de pago se selecciona alternando a través del menú de opciones.

- Presione ↑ y entonces 3 para entrar las opciones para ajustar el texto para la pantalla.

- Presione 0 para alternar a través de las opciones. (Las opciones estándares incluyen: Dinero en efectivo, Crédito, Débito, Tarjeta, Especial, Flota, Diésel, Plus, y Miembro).
- Presione OK para asignar el texto de la pantalla y repita para cada pago asignado.
- Presione OK para volver al menú d ,SP.

Editor de Texto de la Pantalla

La selección de texto se puede ajustar a diferentes tipos de letra, tamaños y justificaciones para cada texto que se muestra.

- Presione ↑ y entonces 4 para ir al menú para cambiar el texto de la pantalla.
- Presione s 1 para recorrer la configuración de justificación; esto va a cambiar en el que aparece el texto en la pantalla de texto.
- Presione 3 para recorrer el tamaño de fuente.
- El carácter activo estará parpadeando, para navegar y ajustar caracteres:
  - Presione 6 para pasar al siguiente carácter (a la derecha) o presione 4 para pasar al carácter anterior (izquierda).
  - El personaje puede restaurarse a un espacio presionando 5 .
  - El carácter activo se puede cambiar presionando 2 o 6 .
  - Presione OK para continuar a la siguiente pantalla asignado.
- Presione OK para volver al menú d ,SP.

Número de la Pantalla

No puede haber más de 12 pantallas de texto separados. Cada pantalla se le asigna un número de pantalla. Las pantallas de texto que comparten una serie mostrarán los mismos mensajes. Para asignar números a las pantallas de texto:

- Presione ↑ y entonces 5 para acceder al menú para actualizar los números de la pantalla para cada teja.
- Cada teja mostrará su número de pantalla actual. Números válidos gama de 1 al 12. No puede haber huecos en la numeración. Por ejemplo, si un número de la pantalla está ajustado a 4, debe haber también muestra los números 1, 2, y 3 asignados.
- Ajuste los números y presione OK para volver al menú d ,SP.

Parte 13: Mando a Distancia Economía – Menú de Instalación

Posición de la Pantalla; Coordenadas (X, Y)

Las pantallas de texto pueden configurarse para mostrar mensajes a través de varias tejas LED de hasta 2 x 4; ejemplos se muestran a continuación:

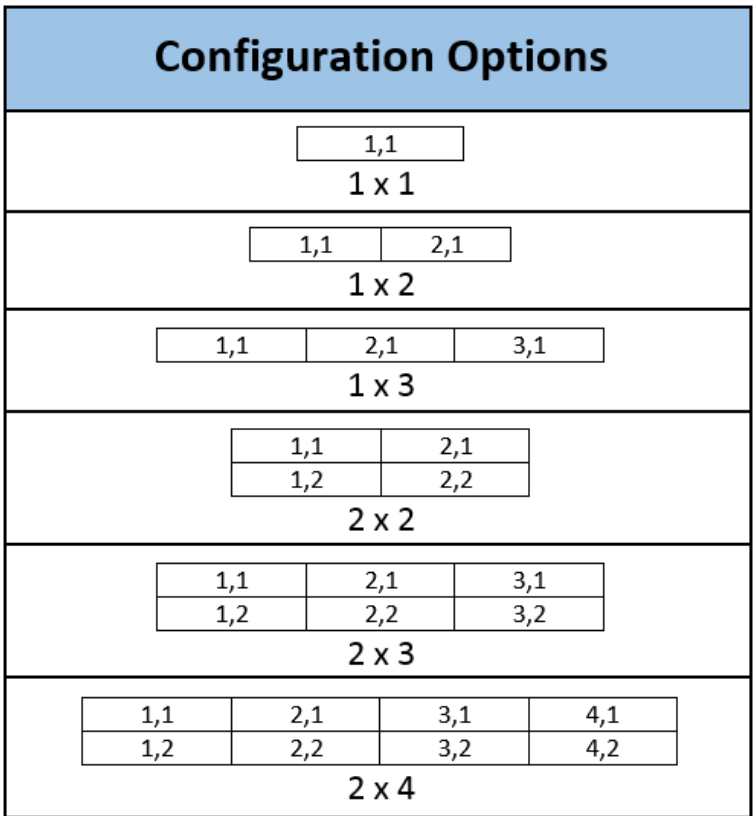

Para configurar varias tejas LED como una única pantalla, los números asignados de la pantalla a cada teja deben coincidir. El número de la teja se puede comprobar y actualizar con la función Mostrar Número de la Pantalla.

- Presione ↑ y entonces 6 para acceder al menú de posición de la pantalla.
- Para la configuración deseada ponga las coordenadas como se muestra en el diagrama de opciones de configuración.
- Presione OK para confirmar las coordenadas de las tejas y para mover la selección a la siguiente teja.
- Después de todas las tejas se asignan adecuadamente, presione OK para volver al menú d ,SP.

Parte 13: Mando a Distancia Economía – Menú de Instalación

Opciones Avanzadas (PLUS) (debe tener la versión de software del controlador 08 o más)

- Entra el Menú InSt.
- Presione ↑ y entonces 8 para entrar el submenú PLUS. El rótulo mostrará PLUS.

Configurar un Dígito 9/10

El número 9 en el dígito 9/10 se puede cambiar a cualquier número (ej. 7/10). El dígito tiene dos modos: estáticas o programables. El modo estático sólo permite que el valor puede cambiar en el menú de instalación. En el modo programable el valor sólo se puede cambiar en el menú usuario.

- Presione ↑ y entonces 1 para entrar el submenú Configurar el Dígito 9/10. El rótulo mostrará StAt indicando que el 9/10 es estática (no se puede cambiar en modo de usuario).
- Presione 0 para cambiar entre StAt (Estática) y Pro (Programable).
- Presione OK para guardar el modo.
  - Si el modo está guardado como StAt entre el valor del dígito 9/10 (0 a 9) y presione OK para guardar y volver al submenú PLUS.
  - Si el modo está guardado como Pro el rótulo volverá al submenú PLUS.

Configuraciones (Fotocélula) de Relé del Sensor de Luz

Estas configuraciones se utilizan para ajustar cuando el sensor de luz enciende el relé (lámpara hacia fuera) y se apaga.

- Presione ↑ y entonces 2 para entrar el submenú Configuraciones de Relé del Sensor de Luz.
  - El rótulo muestra LP brevemente, entonces el porcentaje de nivel de luz está determinado por el sensor de luz. 100 = Brillo completo, 0 = Brillo mínimo
- Presione OK para pasar a la configuración del nivel de luz relé umbral Lt:
  - El umbral es el porcentaje de luz detectada por el sensor de luz donde el relé enciende y apaga. El porcentaje estándar es 20 .
  - Actualice el umbral si el relé necesita estar encendido al nivel de luz ambiente diferente.
- Presione OK para entrar la configuración del histéresis" del nivel de luz relé LH:
  - El valor histéresis es el porcentaje arriba y abajo la configuración del umbral que el sensor debe marcar para encender y apagar el relé. (Esto evita que la salida de relé oscile entre encendido y apagado). El porcentaje estándar es 10 .
  - Aumentar la histéresis ligeramente si el relé oscila encendido y apagado al amanecer y al atardecer.
- Presione OK para guardar y volver al submenú PLUS.

Configuraciones Mínimas y Máximas del Sensor de Luz Light Sensor (Fotocélula)

Estas configuraciones cambian los umbrales mínimos y máximos para los resultados del sensor de luz.

- Presione ↑ y entonces 3 para entrar el submenú Configuraciones Mínimas y Máximas del Sensor de Luz.

- El rótulo muestra Sr brevemente, y después muestra el resultado del sensor de luz actual.

- Presione OK para ir a la configuración del sensor de límite de baja SL:
  - La configuración del sensor de límite de baja es el resultado que ajustará el rótulo al nivel mínimo de luz.
  - El nivel estándar es 001, actualice el umbral si se desea.
- Presione OK para ir a la configuración el sensor de límite de baja SH:
  - La configuración del sensor de límite alto es el resultado que ajustará el rótulo al nivel máximo de luz.
  - El nivel estándar es 562, actualice el umbral si se desea.
- Presione OK para guardar y volver al submenú PLUS .

Opciones Avanzadas (PLUS) (debe tener la versión de software del controlador 08 o más)

- Entre el Menú inSt.
- Presione ↑ y entonces 8 para entrar el submenú PLUS. El rótulo mostrará PLUS.

Brillo Compensado por Línea

- Brillo Compensado por Línea se utiliza para ajustar el brillo de una línea de dígitos relativos al resto de los dígitos del rótulo.
- Presione ↑ y entonces 4 para entrar el submenú Brillo Compensado por Línea.
- La línea seleccionada mostrará 8888 y todas las otras líneas mostrarán 0000.
- Para brillar la línea de dígitos seleccionada, presione 2 .
- Para atenuar la línea de dígitos seleccionada, presione 8.
- Para seleccionar la próxima línea de dígitos, presione 6 o OK .
- Para seleccionar la línea de dígitos anterior, presione 4 .
- Cuando la última línea de dígitos está seleccionada, presione OK para guardar y volver al submenú PLUS.

Brillo Compensado por Dígito

- Brillo Compensado por Dígito se utiliza para ajustar el brillo de una línea de dígitos relativos al resto de los dígitos del rótulo.
- Presione ↑ y entonces 8 para entrar el submenú Brillo Compensado por Dígito.
- El dígito seleccionado mostrará 8 y todos los otros dígitos mostrarán 0.
- Para brillar el dígito seleccionado presione 2 .
- Para atenuar el dígito seleccionado presione 8 .
- Para seleccionar el próximo dígito, presione 6 o OK .
- Para seleccionar el dígito anterior, presione 4.
- Cuando el último dígito está seleccionado, presione OK para guardar y volver al submenú PLUS.

Reiniciar las Compensaciones del Brillo

- Reinicia todas las compensaciones del brillo a las configuraciones estándar.
- Presione ↑ y entonces 6 para entrar el submenú Reiniciar las Compensaciones del Brillo.

- CLEr aparecerá, Entre **123** y presione OK para confirmar.
  - Si se equivoca al introducir el código, el signo mostrará FAIL.
    - Presione OK para volver al menú PLUS.
  - Si se ha introducido correctamente el código, el rótulo saldrá del menú PLUS.

Punto Decimal (/10) Activar / Desactivar

- Permite a los puntos decimales y (las porciones /10 de dígitos si están presente) que se encienden y se apagan.
  Nota: El decimal debe estar presente físicamente o activación / desactivación no tendrá ningún efecto.
- Presione ↑ y entonces 7 para entrar el submenú Punto Decimal (/10) Activar / Desactivar
- El dígito seleccionado parpadeará.
- Para activar el decimal conectado al dígito seleccionado, presione 1 .
- Para desactivar el decimal conectado al dígito seleccionado, presione 0 .
- Para seleccionar el próximo dígito presione 8 o OK.
- Para seleccionar el dígito anterior presione 4 .
- Cuando el último dígito está seleccionado presione OK para guardar y volver al submenú PLUS.

Opciones Avanzadas (PLUS) (debe tener software del controlador de la versión 08 o más)

- Entre el menú inSt.
- Presione ↑ y entonces 8 para entrar el submenú PLUS. El rótulo mostrará PLUS_

Desactivar Ceros Delanteros (bLn)

- Desactivar cero delanteros está utilizado para apagar y encender los cero delanteros para todos los productos en el rótulo.
  Nota: Cuando esta opción está activada, los ceros delanteros sólo se muestran cuando actualice los precios en el menú usuario o con el terminal.
- Presione ↑ y entonces 8 para entrar el submenú Desactivar Ceros Delanteros.
- Presione 0 para cambiar entre on y OFF.
  - YES - Activar ceros delanteros en blanco
  - no - Desactivar ceros delanteros en blanco
- Presione OK para guardar y volver al menú PLUS.

Ahorro de Luz Diurna Activar / Desactivar

- Presione ↑ y entonces 9 para para entrar el submenú Ahorra de Luz Diurna Activar / Desactivar
- Presione 0 para cambiar entre USA y OFF.
  - USA- Activa el ahorro de luz diurna siguiendo las reglas EEUU a partir de 2007.
  - OFF - Desactiva el ahorra de luz diurna.
- Presione OK para guardar y volver al menú PLUS.

Parte 13: Mando a Distancia Economía – Menú de Instalación

Seleccionar el Tipo de Producto (debe tener software de controlador de la versión 10 o más)

Cada producto se puede configurar para 1 de 4 tipos diferentes. Si un producto está configurado para alternar entre varios métodos de pago cada método de pago puede ser configurado como un tipo diferente.

1) ***Precio:*** La pantalla numérica en que el valor debe ser actualizado con el mando a distancia economía o terminal.
2) ***Contador:*** La pantalla numérica que contará automáticamente a una velocidad y dirección configurable.
3) ***Reloj:*** Muestra la hora actual en el modo de 12 horas o 24 horas.
4) ***Temperatura:*** Muestra la temperatura actual en grados centígrados o Fahrenheit.

- Entre el menú inSt.
- Presione ↑ y entonces 9 para entrar el menú Seleccionar el Tipo de Producto.
- El primer método de pago del primer producto mostrará su tipo de producto. Presione 0 para pasar cíclicamente entre los 4 tipo de pago PrIC (Precio), Cntr (Contador), tI (Temporizador), CL (Reloj), and tP (Temperatura) hasta que se seleccione el tipo de producto deseado.
- Configurar el tipo de producto seleccionado con opciones específicas del tipo.

Precio PrIC - No hay precio configuración específica necesaria.

Contador Cntr

- ***Dirección del contador:***
  - Presione ↑ y entonces 1 para cambiar la dirección del contador.
  - Alternar entre las direcciones del contador POS (Positivo, contar arriba) o nEG (Negativo, contar abajo) presionando 0.
  - Cuando selecciona el contador correcto, presione OK .
- ***Tasa del Contador:*** Determina la velocidad a la que el contador cuenta. La velocidad en el contador cuenta es igual al contador del ritmo del contador Tiempo x base x 0,1 segundos.

  Ejemplo: Para contar una vez por día, configurar el base de tiempo contador a 600 (60 segundos) y la tasa del contador a 1440 (1440 minutos por día con una base de tiempo de 1 minuto). Nota: Si la base de tiempo tasa de venta libre o contador se pone a 0 el contador no contará.
  - Presione ↑ y entonces 2 para cambiar la tasa del contador.
  - Ponga la tasa del Contador deseada (1 a 9999) y presione OK.
- ***La Base del Tiempo de Contador:***
  - Presione ↑ y entonces 3 para cambiar el base del tiempo de contador.
  - Ponga la base del tiempo de contador (1 a 9999) y presione OK .
- ***Modo del Contador:*** Hay 3 modos del contador.
  1. ***Recuento:*** ?n - El usuario introduce el recuento inicial deseada y la señal se inicia inmediatamente contando.

2. ***Tiempo y la fecha:*** dAtE - El usuario introduce el futuro y la fecha que quieren contar a (dirección de contaje negativo) o la fecha anterior que quieren contar a partir de (dirección de contaje positivo).
3. ***Recuento + Tiempo y la Fecha:*** CdAt - El usuario introduce un recuento inicial y la hora y fecha del recuento inicial.

- Presione ↑ y entonces 4 para cambiar el modo del contador
- Alternar entre los modos del contador Cn (Recuento), dAtE (Tiempo y Fecha), and CdAt (Recuento + Tiempo y Fecha) presionando 0.
- Cuando selecciona el modo del contador correcto, presione OK .

Reloj CL

- Modo de pantalla de 12 horas /24 horas:
  - Presione ↑ y entonces 1 para cambiar el modo de pantalla de la hora.
  - Alternar entre 12h (modo de 12 horas) y 24h (modo de 24 horas) presionando 0 .
  - Cuando selecciona el modo correcto, presione OK .
- La opción de parpadear los dos puntos activar / desactivar:
  - Presione ↑ y entonces 2 para cambiar la opción de parpadear los dos puntos.
  - Alternar entre YES (dos puntos parpadean cada segundo) y no (dos puntos se quedan invariables) presionando 0 .
  - Cuando selecciona la opción correcta, presione OK .

Temperatura tP

- C° / F° modo de la pantalla:
  - Presione ↑ y entonces 1 para cambiar el modo de la pantalla C° / F°.
  - Alternar entre F (Fahrenheit) y C (Centígrados) presionando 0 .
  - Cuando selecciona el modo correcto, presione OK .
- Compensación de temperatura:
  - Presione ↑ y entonces 2 para cambiar la compensación de temperatura.
  - Alternar entre la dirección de la compensación POS (Positivo) y nEG (Negativo) presionando 0
  - Cuando selecciona la dirección de compensación correcta, presione OK.
  - Ponga el número de la compensación de temperatura en grados entre 0 a 99 y presione OK .
- Selección del Sensor de Temperatura:
  - Presione ↑ y entonces 3 para seleccionar el sensor de temperatura deseado.
  - Si varios sensores están conectados, presione 0 para alternar entre los sensores disponibles.
  - Cuando selecciona el sensor correcto, presione OK .

Reinicio de Fábrica

Reinicio de fábrica borrará todas las configuraciones, la configuración de usuario y cambiará la dirección de todos los dígitos. No afectará el código actual de usuario o instalador actual.

- Entre el menú inSt.
- Presione ↑ y entonces 0 para entrar el submenú Reinicio de Fábrica.
  - El rótulo mostrará rESt.
- Ponga el código de seguridad ***90152953*** con el mando a distancia.
  - Cada pulsación de tecla hará que rESt parpadee.
- Presione OK para empezar el reinicio de fábrica.
  - Si se equivoca al introducir el código, el rótulo se mostrará FAiL:
  - Presione OK para volver al menú inSt.
  - Si se ha introducido correctamente el código, el rótulo saldrá del menú inSt y reiniciará el rótulo.

Parte 14: Resumen de Mando a Distancia Economía

Menú Usuario

Ponga el Código Usuario para entrar el menú usuario (USEr)
El Código Usuario _ _ _ _

- OK Guardar & Avanzar
- OK OK Salir del Menú Usuario
- ↑ 1 Ajustar Precio(s)
  - Ponga el Precio Nuevo
- ↑ 2 Activar / Desactivar Producto
  - 0 Alternar
- ↑ 4 Ajustar el Reloj (24horas)
  - Tiempo: Ct HHmm
  - Fecha: Cd MMdd
  - Año: CY YY
- ↑ 5 Temporizador: Encender / Apagar el Rótulo
  - on HHmm OFF HHmm
- ↑ 6 Temporizador: Brillo del Rótulo
  - Día: brHi HHmm
  - Noche: brLo HHmm
- ↑ 7 Nivel de Luz Manual
  - 0 Alternar
- ↑ 8 Nivel de Luz por el Día
  - Gama: 00 - 99
- ↑ 9 Nivel de Luz por la Noche
  - Gama: 00 - 99

Nota: Si pulsa OK suficientes veces, le llevará fuera de cualquier menú y volverá al funcionamiento normal del rótulo.

Menú de Instalación

Ponga el código de instalación para entrar el menú de Instalación (inSt)
Código de Instalación: 74191 38635

- OK Guardar & Avanzar
- OK OK Salir del Menú de Instalación
- ↑ 1 **Ajustar el Número de Caras**
  - (1 - 4) Caras
- ↑ 2 **Ajustar el Orden de Cableado**
  - (1 - 6) ordenes de cableado válidos
- ↑ 3 **Mapeo del Producto**
  - Asignar los números de producto
- ↑ 4 **Información del Rótulo (inFo)**
  - ↑ 1 Versión de software de dígito
  - ↑ 2 Versión de software de controlador
  - ↑ 3 Dígitos Direccionados
  - ↑ 4 Temperatura Interna
  - ↑ 5 Resultados del Análisis de la Fuente de Alimentación
  - ↑ 6 Empezar el Análisis del Fuente de Alimentación
- ↑ 5 **Cambiar el Código Usuario**
  - Ponga el código nuevo OK
  - Póngalo de nuevo para confirmar OK
- ↑ 6 **Ajustar la Zona Horaria (UTC compensación)**
  - PoS (positivo) o
  - nEg (Negativo) alternar 0
  - OK Ponga el número (0 - 12)

Menú de Instalación (Continuado)

- ↑ 7 **Configuraciones de la Pantalla (d iSP)**
  - ↑ 1 Número de Métodos de Pago (1 a 8)
  - ↑ 2 Tiempo de la Pantalla de Pago (time base 100ms)
  - ↑ 3 Selección de Texto de la Pantalla
  - ↑ 4 Editor de Texto de la Pantalla
  - ↑ 5 Número de la Pantalla
  - ↑ 6 Posición de la Pantalla (X, Y) Coordenadas
- ↑ 8 **Opciones Avanzadas (PLUS)**
  - ↑ 1 Valor del Dígito 9/10
    - StAt (estático) o
    - Pro (Programable) alternar 0
    - Si StAt ponga el valor (0 - 9)
  - ↑ 2 Configuraciones del sensor de luz relé
    - LP Porcentaje del sensor de Luz
    - Lt Umbral del sensor de luz relé
    - LH Histéresis del sensor de luz relé
  - ↑ 3 Configuraciones Mínimas y Máximas del sensor de luz
    - Sr Resultados del sensor de luz
    - SL Límite bajo del sensor
    - SH Límite alto del sensor
  - ↑ 4 Compensaciones del Brillo por línea
  - ↑ 5 Compensaciones del Brillo por dígito
  - ↑ 6 Reiniciar las compensaciones del brillo
    - CLEr: 123 OK
  - ↑ 7 Punto Decimal Activar / Desactivar
  - ↑ 8 Desactivar Ceros Delanteros (bLn) alternar 0
  - ↑ 9 Tiempo del ahorro de luz diurna 0
- ↑ 9 **Seleccionar el Tipo de Producto**
  - 0 Alterna entre los siguientes tipos
    - Pr iC (Pantalla del precio)
    - Cntr (Pantalla del contador)
      - ↑ 1 Dirección del contador
      - ↑ 2 Tasa del contador
      - ↑ 3 Base de tiempo del contador
      - ↑ 4 Modo del contador
    - CL (Pantalla del Reloj)
      - ↑ 1 Modo de 12 / 24 Horas
      - ↑ 2 Parpadear los dos puntos
    - tP (Pantalla de Temperatura)
      - ↑ 1 Temperatura en C / F
      - ↑ 2 Compensación de temperatura
      - ↑ 3 Selección del sensor de temperatura
  - OK Avanzar al próximo método de pago / producto
- ↑ 0 **Reiniciar el Rótulo**
  - rESt: 90152953 OK

Sección 15: Funcionamiento de PricePad

PricePad se utiliza para actualizar de forma inalámbrica los precios y los ajustes de los signos del precio del gas

15.1 Configuración PricePad

1. Conecte la antena al PricePad.
2. Si se solicitó la opción POS. Conecte el cable USB o RS-232 POS suministrado a PricePad y al sistema POS.
3. Enchufe el adaptador CA a un toma de corriente y conéctelo a PricePad.

15.2 Funcionamiento de PricePad

PricePad está equipado con una pantalla táctil de color permitiendo la actualización de precios y configuraciones con solo unos toques en la pantalla con un dedo.

Nota: La pantalla se apagará automáticamente después de 5 minutos sin uso. Tocando en cualquier parte de la pantalla se volverán a activar.

Flecha a la siguiente

Menú navegación:

- Seleccionar los elementos que aparecen en pantalla para entrar en el menú correspondiente o para editar un valor.
- Para volver al menú anterior, pulse el botón "Atrás" en la parte inferior izquierda de la pantalla.
- Hay 3 tipos principales de pantallas de edición.
  - **Entrada de número. Permite una** actualización de número. Cambiar el valor utilizando el teclado en pantalla. Las teclas de flecha moverán el cursor hacia la izquierda y la derecha.
  - **Entrada de texto -** Permite que el texto sea introducido. La tecla Shift cambiará el teclado entre letras mayúsculas y minúsculas. La tecla Insert Ins alternará entre insertar y sobrescribir el modo de entrada de texto. La tecla retroceso borra el carácter anterior.
  - **Spinners -** Permite la configuración a ser seleccionada de una lista de posibles opciones. (Ejemplo de una fecha) para cambiar el valor Tocar y arrastrar hacia arriba o hacia abajo sobre el valor.
  - Después de editar una configuración, toque en el botón "Guardar" para guardar los cambios. Toque el botón "Atrás" para cancelar los cambios.
  - Durante el proceso de guardado, un indicador de ocupado girará en la esquina superior derecha de la pantalla.
- Si hay más de 6 elementos en un menú, aparecen las teclas de flecha a la izquierda, derecha o a ambos lados de la pantalla, lo que permite la navegación entre las páginas del menú.

Sección 15: Funcionamiento de PricePad

15.3 Startup o Inicio

Aparece la pantalla Cargando cuando PricePad se enciende por primera vez. Después de que la comunicación se ha establecido con éxito, el "precio" del menú se mostrará.

15.4 Cambio de Precios

Precio del Menú:

- Esta es la pantalla principal y se mostrarán después de que haya finalizado la carga.
- Para cambiar un precio:
  - Indique el precio o el nombre del producto que debe ser cambiado.
  - Edite el valor con el teclado.
  - Toque en "Guardar" para actualizar el precio de todos los signos.
  - Cuando regresa el precio de pantalla, todas las señales se han actualizado

15.5 Intensidad de señal

Nota: Si PricePad se utiliza para controlar varias señales, las barras de color verde en el extremo superior derecha indicarán la menor intensidad

Intensidad de señal:

- La intensidad de la señal se indica mediante las barras de color verde en el extremo superior derecho de la pantalla. Al tocar estas barras se mostrará la "Señal" del menú.
- El menú "señal" muestra la intensidad de señal de cada signo enlazado al PricePad.
- La intensidad de señal varía de 0 a 4 barras.
  - Tres (3) o cuatro (4) barras indican una buena intensidad de señal.
  - Dos (2) barras indican una potencia de señal baja.
  - Una (1) barra indica una intensidad de señal muy baja. Con una barra se puede demorar

15.6 Configuraciones

Toque para entrar en el menú

Para entrar en el menú de Ajustes:

- Toque el engranaje en el extremo superior derecho

Menú Configuraciones:

El menú "Configuraciones" contiene los siguientes submenús.

- **Productos**. Cambio de nombre, habilitar o deshabilitar productos.
- **Reloj**. Ajuste la fecha y la hora.
- **Brillo.** Cambiar el signo del brillo y modo de iluminación.
- **Temporizadores**. Configure los temporizadores para activar la señal de encendido o apagado y atenuar la señal en la noche.
- **Información.** Muestre la pantalla PricePad y firme la

Menú de productos: ⚙ → **Productos**

El menú "Productos" del menú se utiliza para activar o desactivar productos, para dar nombre a los productos y para nombrar precios.

- Toque el producto que necesita ser cambiado.

  En este menú, seleccione un ajuste para cambiar su valor.
  - **¿Activado?** : Enciende o apague el producto en todos los signos.
  - **Nombre de producto:** Establece el nombre del producto a ser utilizado en PricePad. (Ej. Regular, Premium, Diesel).
  - **Nombre del Precio:** Establece el nombre del precio para ser usado en PricePad. Los nombres de precios

15.6 Configuraciones (continúa)

Menú Reloj: ⚙ → **Reloj**

- Toque una configuración para cambiar su valor.
  - **Hora:** El tiempo actual utilizado por el signo y PricePad.
  - **Fecha:** La fecha actual utilizado por el signo y PricePad.
  - **Horario de Ahorros Verano:** Activa o desactiva los cambios automáticos de horario para el horario de ahorro de verano.

Menú Brillo: ⚙ → **Brillo**

- Toque una configuración para cambiar su valor.
  - **Brillo Día:** Cambia el brillo que tienen los LED en el signo durante el día. Luego signo debe ser más brillante durante el día para ser legible a la luz del sol.
  - **Brillo de Noche:** Cambia la forma en que los LED están en el signo de la noche. El signo debe ser regulado por la noche para que sea legible.
  - **Nota:** El brillo de día predeterminado es 99. El brillo de noche predeterminado es 49. Los valores de brillo inferiores hacen que el signo sea regulado.
  - **Modo Luz:**
    - ***Temporizadores.*** La función Signo puede ser controlado con el temporizador de encendido/apagado y el brillo será controlado con el temporizador de día/noche.
    - ***Célula fotoeléctrica***. La función Signo será controlado con los temporizadores de encendido/apagado y el brillo se controlará con una célula fotoeléctrica.
    - **Nota**: El signo debe estar equipado con una célula fotoeléctrica para que este modo funcione correctamente. Si una célula fotoeléctrica no está presente, el signo permanecerá siempre en el nivel de brillo de noche.
    - ***Día***. El signo permanecerá en brillo de día. La entrada de los temporizadores y la fotocélula será ignorada.
    - ***Noche*** - El signo permanecerá con el brillo de noche. La entrada de los temporizadores y la fotocélula será ignorada.
    - ***Off***- Signo permanecerá desactivado. La entrada de los temporizadores y la fotocélula será ignorada.

15.6 Configuraciones (continuación)

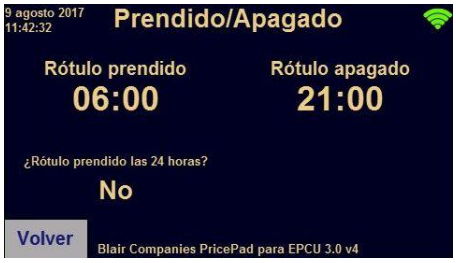

Menú temporizadores: ⚙ →**Temporizador**

- Toque una configuración para cambiar su valor.
- **Temporizador encendido/apagado (ON/OFF)** Controla cuando el signo se enciende y se apaga automáticamente.
    - **¿Signo las 24 horas?:** Al definir este valor como "Sí", mantendrá la señal durante las 24 horas del día y ocultará los horarios del "signo activado" y "signo oculto" del menú.
    - **Signo encendido:** El momento en que el signo se encenderá. (El horario de apertura de la tienda)
    - **Signo apagado:** El momento en que el signo se apague. (El horario de cierre de la tienda)
- **Temporizador día/noche:**
    - **Inicio del día:** El horario cuando los dígitos cambian del brillo de la noche al brillo del día y las luces del signo se apagan.
    - **Inicio de la noche:** El tiempo cuando la señal pasa de brillo de día a brillo de noche y las luces del signo se encienden.

  Nota: El temporizador de día/noche no estará disponible si el modo de luz está configurado en la célula fotoeléctrica.

Menú Información: ⚙ →**Información**

El menú Info muestra PricePad y la información del signo y permite que los nombres del signo puedan ser cambiados.

- Se muestra la siguiente información de PricePad:
    - Fecha y hora de inicio de configuración de PricePad.
    - Número de serie de PricePad.
    - Todos los señales están actualmente enlazados y sus intensidades de signo.
- Para ver información específica de signo, toque el signo deseado.
- Se indican la dirección del signo, la versión de firmware del controlador y el nombre del signo.
- El nombre del signo puede cambiarse al tocarlo, entonces usando el teclado en pantalla para introducir un nuevo nombre. Esto es útil si hay varios signos.

15.7 Configuración avanzada

El menú Configuración avanzada contiene opciones adicionales que no deben cambiarse periódicamente.

Para entrar Menú avanzado: ⚙ → **Avanzado**

- Toque en el menú de configuración avanzada.
- Introduzca la contraseña: 814
- Toque en "Guardar".

Menú avanzado:

- **Productos:** Cambiar el número de producto o precios. Habilitar/deshabilitar los puntos decimales y el "/10" de 9/10 dígitos.
- **Mapa Producto:** El mapa de producto permite cualquier combinación de precios de productos en una señal para ser asignado a cualquier combinación de precio del producto en el PricePad.
- **POS:** Configure la integración POS permitiendo un sistema POS para actualizar automáticamente los precios.
- **Reloj:** Cambiar la visualización de reloj entre modo 12 horas y 24 horas.
- **Signos:** Enlazar a nuevos signos, eliminar los signos antiguos, identificar signos y cambiar la configuración del número de "caras" en cada signo.
- **Dígitos:** Cambiar el comportamiento del pequeño de 9 dígitos o 9/10.
- **Radio:** Cambie entre radios internos y externos.
- **Pantalla:** Voltee la pantalla. (Esto se usa cuando se

15.7 Configuración avanzada (continuación)

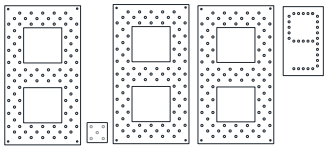

Pequeño con 9 de

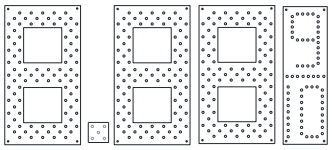

9/10 Con Decimal

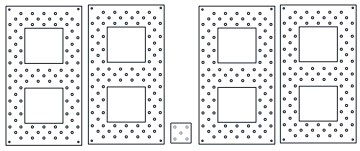

Formato de

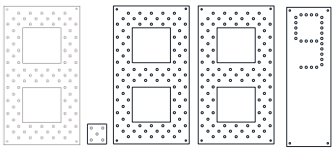

9/10 Con Decimal
/10 parte de dígito

Menú Productos avanzados: ⚙ → **Avanzado** → **Productos**

- **Número de Productos:** El número de productos que PricePad aparecerá. Si el PricePad es configurada para tener más productos que el signo, los productos adicionales en la PricePad no tendrá ningún efecto sobre el signo.
- **Configuración del producto:** Toque en el nombre del producto para cambiar su configuración.
  - **¿Activado?** : Enciende o apague el producto en todos los signos.
  - **Número de Precios:** El número de los precios que se muestran en una sola línea de productos. Normalmente, esto debería ser establecido a 1. Si el producto cambia (ejemplo, Efectivo / crédito) el número de precios debe ajustarse al número de precios en que el producto cambia.
  - **Nombre de producto:** Establece el nombre del producto a ser utilizado en PricePad. (Ej. Regular, Premium, Diesel).
  - **Punto decimal:** Las salidas del punto decimal en cada dígito pueden ser activadas o desactivadas para cada precio. Esto también afecta la manera en que los precios se muestran en PricePad.

    Nota: Consulte la figura para ver la configuración correcta.

    Nota: Esto solo permite la salida; el punto decimal tiene que estar instalado en el signo para que tenga algún efecto.

    Nota: La casilla derecha de verificación habilitará/deshabilitará una parte de 9/10 parte de un 9/10 si está presente en el signo.
  - **Nombre del Precio:** Establece el nombre del precio para ser usado en PricePad. Los nombres de precios solo se muestran si el producto tiene varios precios. (Ej. Alternar Efectivo / crédito)

15.7 Configuración avanzada (continuación)

Menú Productos avanzados: ⚙ → **Avanzado** → **Mapa del**

Un producto está compuesto de una o más líneas de dígitos que pueden mostrar un único precio o alternar entre varios precios. El mapa de producto permite cualquier combinación de precios de productos en una señal para ser asignado a cualquier combinación de precio del producto en el PricePad.

Razones para cambiar el mapa de productos: Los cambios en el mapa de producto solo pueden ser necesarios si PricePad está enlazado a múltiples signos y una de las siguientes es verdadero:

- Los productos no están en el mismo orden en todos los signos.
- No todos los productos se muestran en todos los signos.
- Un efectivo /cambio de crédito combinado con un segundo signo con dinero y crédito en líneas separadas.

Para actualizar el mapa de productos:

- Toque un signo, luego una línea sobre ese signo y por último el precio de esa línea.
- Elija el producto PricePad de la lista que debe mostrar en el signo --> línea-> Precio.

Menú Reloj de avanzada: ⚙ → **Avanzado** → **Reloj**

- Toque una configuración para cambiar su valor.
  - **Modo 24 horas:** Cambia la visualización de la hora y la entrada en modo de 24 horas.
  - **Hora:** El tiempo actual utilizado por el signo y PricePad.
  - **Fecha:** La fecha actual utilizado por el signo y PricePad.
  - **Horario de Ahorros Verano:** Activa o desactiva los cambios automáticos de horario para el horario de

15.7 Configuración avanzada (continuación)

POS (Integración Punto de venta opcional)

La integración POS es una característica que permite que el sistema de punto de venta (POS) cambie directamente los precios en el PricePad sin intervención del operador. Los siguientes sistemas POS están disponibles actualmente:

- Verifone (Commander, Sapphire, RubyCi)
- Gilbarco (G-site, Passport)
- Radiant / NCR
- Dresser Wayne

La integración POS integration es una opción de software por un costo extra. La opción POS puede ser ordenada en fábrica o actualizada del campo. Cuando el campo actualiza, se provee un código de desbloqueo y cable de comunicación. PricePad admite comunicación RS-232 o USB para todos los sistemas POS.

Menú POS: ⚙ → **Avanzado** → **POS**

- **Modo Pos:** Se utiliza para activar o cambiar los sistemas POS. Después de activar un modo POS, la configuración adicional estará disponible. Para obtener un código de desbloqueo POS, comuníquese con Blair Companies.

  Nota: Si el modo Pos está configurado actualmente a uno de los POS disponible, el ingreso de un código no válido establecerá el modo Pos a No POS.

  Nota: Si un POS ha sido activado en PricePad, el código de activación debe ser aplicado en una pegatina al pie de PricePad.

15.7 Configuración avanzada (continuación)

POS (Punto de venta opcional) Integración continua

- **Método de comunicación:**
  - **USB** - POS está conectada a PricePad con un cable micro-USB.
  - **RS-232** - POS está conectada a PricePad con el cable suministrado por Blair Companies. La conexión está etiquetada como "POS" en PricePad.
- **Velocidad en baudios:** Solo está disponible si el método de comunicación es RS-232. Las velocidades de baudios disponibles (1200, 2400, 4800, 9600, 19200, 38400, 57600 o 115200).

  Nota: Los siguientes parámetros se utilizan para la comunicación RS-232 y no son configurables:

  Datos: 8bits de parada: 1 bit Paridad: Ninguno Control de flujo: Ninguno

  Nota: El método de comunicación predeterminado y la velocidad en baudios se establecerá cuando introduce el código de activación POS.

  Nota para los sistemas POS Verifone: El sistema POS Verifone debe tener la opción de punto decimal establecida en 3 para cada precio.
- **Mapa POS:** El mapa POS se utiliza para asignar un ID de producto de POS a un producto o a una combinación de precio del producto en PricePad.
  - **Número de Identificaciones:** «El número de ID o identificaciones" debe establecerse al número de productos o combinaciones de productos de precios en PricePad. El número máximo de identificadores soportados varía según POS: Verifone 36, Gilbarco 8, NCR 8, Dresser Wayne 36.
  - **ID:** POS asigna un ID a cada precio que controla sobre el signo. Cada id puede asignarse a cualquier precio. (Por ejemplo, regular y efectivo de crédito ordinario se mapearía a ID separadas de POS).

15.7 Configuración avanzada (continuación)

Signos Menú: ⚙ → **Avanzado** → **Signos**

El signo menú configuración permite señales para ser añadido (dependiente) y borrado (independiente) de PricePad. Permite señales para ser identificadas, y la configuración del "número de caras" en cada signo a ser cambiado.

Agregar un nuevo signo (obligatorio):

- Oprima el botón «Nuevo».
- Siga las instrucciones en pantalla y reinicie el signo power cycle. A continuación, pulse el botón "Scan".
- Espere para escanear y completar. Esto puede tardar hasta un minuto.
- Presione la dirección de un signo que esté listo para enlazar.
- Si hay varios signos listos a entrelazarse como en la imagen a la izquierda, elija uno al indicarlo. A continuación, pulse "identificar". Esto provocará que el signo parpadee lentamente.
- Si el signo correcto esté seleccionado, presione "enlazar" si no es así, pulse "Atrás" y pruebe con otro signo.
- Espere para completar el enlace.
- Pulse el botón "Atrás" en el enlace de la pantalla completa.
- Si varios signos están listos para enlazar, y otro en la lista debe ser enlazado, puede ser obligado en este momento.

Ajustes de signo:

- **Dirección:** Dirección única del signo (solo lectura).
- **Identificar:** El botón que hace que el signo parpadee lentamente para que pueda ser identificado.
- **Nombre Signo:** El nombre del signo puede ser cambiado para una fácil identificación. Esto es útil si hay varios signos enlazados a PricePad.
- **Número de Rostros:** Ajuste de la señal que controla cuántos lados tiene el signo. Para una señal normal de 2 signos "Número de caras" debe establecerse en 2.
- **Versión del controlador:** Muestra la versión del firmware del controlador (solo lectura).

15.7 Configuración avanzada (continuación)

Dígitos Menú: ⚙ → **Avanzado** → **Dígitos**

- **¿Fuerza el último dígito?:**
  - **Sí -** impide que el usuario cambie el valor del último dígito (9/10 dígitos) al introducir un precio.
  - **No -** Permite al usuario cambiar el valor del último dígito (9/10 dígitos) al introducir un precio.
  - **Esto debería establecerse en No para México**
- **El último dígito del valor:** El valor mostrado en el último dígito (9/10) dígitos si "Forzar el último dígito?" está configurado en "Sí".

Menú de radio: ⚙ → **Avanzado** → **Radio**

- **Modo de radio:** El modo de radio pueden ser alternado para permitir una radio externa conectada para mejorar la intensidad de la señal
  - **Interna -** Utilice la radio interna.
  - **Externa -** Use una radio externa conectada al puerto COM del PricePad.

  Nota: Si el modo de radio se conecta al exterior y una radio externa no está conectada, la comunicación con el signo ya no funcionará.

Mostrar el menú: ⚙ → **Avanzado** → **Pantalla**

- **Pantalla Flip:** El menú de la pantalla permite que la pantalla gire 180° (útil cuando el montaje de PricePad montaje es a una pared).
  - **No -** modo normal de operación de encimera donde los cables PricePad se colocan lejos del usuario.
  - **Sí -** Modo girado dará la vuelta a la pantalla 180° de manera que PricePad puede montarse en una pared y los cables hacia abajo.

Menú de idioma: ⚙ → **Avanzado** → **Idioma**

- El menú Idioma permite a los menús PricePads conmutarse entre los siguientes idiomas.
  - **Inglés**
  - **Español**

15.7 Configuración avanzada (continuación)

Menú actualizaciones: ⚙ → Avanzado → Actualizacio

El menú permite actualizaciones de firmware PricePads para actualizar sobre el terreno.

Para actualizar el firmware PricePads:

- Conecte un cable Ethernet conectado a internet en el puerto en PricePad.
- Desplácese hasta el menú de actualizaciones.
- La pantalla mostrará "Buscar actualizaciones…" si un cable de red activo está conectado. Si el cable de red no está conectado, la pantalla mostrará "El cable de red está desconectado".
- Si "la comprobación de actualizaciones ha fallado. Presione Reintentar para volver a intentarlo" y aparece, el PricePad no pudo conectar con el servidor de actualización.

  Causas:
  - El cable Ethernet no se ha conectado a PricePad.
  - La conexión a Internet no está disponible.
  - Actualizar el servidor fuera de línea.
- Después de establecer conexión con el servidor de actualización, una de las dos pantallas se muestran.
  - «No hay actualizaciones disponibles en este momento"
  - «Versión x está disponible. ¿Le gustaría instalarla?
- Si hay una nueva versión disponible, toque "Instalar".
- Espere a que finalice el proceso de la instalación (no interrumpa el proceso de instalación). Cuando esté completo, PricePad se reiniciará.

⚙ → Avanzado → Restablecer

Restablecer Menú PricePad:

Restablece todos los ajustes predeterminados de fábrica PricePad y desata todas las señales.

- Siga las indicaciones en pantalla para restablecer PricePad.

15.8 Pantallas de error

Errores de comunicación

Todos los errores se borrarán solo después de 60 segundos de retirar la condición de error. Pulsar el botón Atrás eliminará de inmediato el error.

Causas de errores:

No se puede comunicar con la Señal:

- La señal está apagada.
- El radio PricePad esté fuera del rango de la base.
- La antena del PricePad o signo está dañado o no está presente.
- La señal de radio lateral no funciona correctamente.

El radio externo está seleccionado y no responde:

- El Modo radio está ajustado en "externo" y la radio externo no está bien enchufado en el *conector COM* en el PricePad.
- Modo de radio está ajustado en "externo" y la radio externo no funciona correctamente.

La radio interna seleccionada y no responde:

- El modo radio está configurado en "interno" y PricePad no

Signo Ocupado Errores

El signo está ocupada en menú remoto económico:

- Este error desaparece después de salir del menú economía remoto.

El Signo está ocupado realizando factory reset:

- Este error desaparecerá después de que se ha completado el restablecimiento de fábrica.

El signo está ocupado probando fuentes de alimentación:

- Este error desaparece después de completar la prueba de alimentación de 1 minuto.

El Signo está ocupado probando dígitos:

- El interruptor DIP 3 está en la posición on o encendido en el controlador maestro que provoca la señal para realizar una prueba de dígitos.

Parte 16: Solución de Problemas

Problema	Causa	Solución
Todos los rótulos de LEDs están apagados, pero el terminal continúa comunicándose con el rótulo	Los temporizadores apagan el rótulo, o el nivel de luz del rótulo se ha ajustado a Apagado	Ajuste el nivel de luz en "Auto"
		Ajuste el reloj del terminal
		Corregir la tienda valores del temporizador de abierta y cerrada
		Compruebe que el producto se activan
	Los cables dígitos están sueltos	Compruebe los cables dígitos
Todos los rótulos de LEDs están apagados, la terminal y el mando a distancia no se pueden comunicar con el rótulo	Rótulo ha perdido la energía	Revise el interruptor en la tienda y cambiar en el polo rótulo, y garantizar el rótulo tiene poder
	Tablero de distribución AC está dañado por sobrecarga de energía	Reemplazar tablero de distribución de CA
	Fuentes de alimentación malas (CA presente en el tablero de distribución, pero todas las salidas de alimentación son menos de 11 voltios)	Reemplazar las fuentes de alimentación
	Inadecuado tablero del controlador (fuente de alimentación da salida a mayor que o igual a 12 voltios)	Reemplazar el tablero controlador
Uno o más dígitos están mostrando un único guion o parece congelada	Error interno	Rótulo de ciclo de potencia
	Configuración no válida	Dirigir de nuevo los dígitos
		Restablecer rótulo de los valores de fábrica
	Cables flojos o corroídos de dígitos	Compruebe los cables dígitos
	Dígitos defectuoso	Reemplazar dígitos

Parte 16: Solución de Problemas

Los dígitos conectados a un canal están mostrando un único guion o parece congelada. El LED junto al canal de dígitos del tablero controlador mantiene encendido.	La comunicación a todos los dígitos en el canal está siendo interrumpido por un dígito mal	Identificar dígitos defectuosa por desconectando dígitos hasta que el LED situado junto al canal de dígitos en el controlador se apaga o comienza a parpadear, reemplazar el dígito defectuosa
Uno o más dígitos están mostrando tres guiones	Hay demasiados dígitos conectados a un solo canal	Vuelva a conectar dígito siguiente dígitos máximas por canal de guía, a continuación, restablezca rótulo a los valores de fábrica
Algunos, pero no todos los dígitos conectados a un controlador son completamente apagados	Cables flojos o corroídos de dígitos	Compruebe los cables dígitos
	Dígitos defectuoso	Reemplazar dígitos
Uno o más LEDs en un dígito no se iluminarán	Dígito es defectuoso o se ha dañado	Reemplazar dígitos
Rótulo está operando a menor brillo	Incorrecto ajuste del nivel de luz	Compruebe los niveles de luz de día y noche
	Hora incorrecta	Ajuste el reloj
	Ajustes del temporizador incorrecta	Compruebe el ajuste del temporizador
	Nivel de luz anulado	Ajuste el nivel de luz en "Auto"
	Sensor de luz dando lectura incorrecta (si está presente)	Cambiar los valores máximo y mínimo del sensor de luz. De los resultados deseados no pueden ser alcanzados reemplace el sensor de luz.
	Temperatura interna en el rótulo es de alto	Instalar rejillas de ventilación en el rótulo
	Falta del suministro de energía (funcionamiento fuente de comprobación para confirmar)	Reemplazar la fuente de alimentación

Problema	**Causa**	**Solución**

Parte 16: Solución de Problemas

LED o las luces fluorescentes controladas con el rótulo del precio del gas no se enciende	Hora incorrecta	Ajuste el reloj
	Ajustes del temporizador incorrecta	Compruebe el ajuste del temporizador
	Nivel de luz anulado	Ajuste el nivel de luz en "Auto"
	Sensor de luz dando lectura incorrecta (si está presente)	Cambiar los valores máximo y mínimo del sensor de luz. De los resultados deseados no pueden ser alcanzados reemplace el sensor de luz.
	Cable de relé están suelto u oxidado	Vuelva a conectar o reemplazar el cable de relé
	Relé de tablero de distribución del aire acondicionado no funciona	Reemplazar tablero de distribución de CA
	Salida de relé no está funcionando en el controlador	Reemplazar el controlador
El mando a distancia economía no funcionará	Remoto está apagado	Activar el remoto
	Batería en el remoto está muerto	Reemplazar la batería
	Fuera del rango del rótulo	Extienda la antena y caminar más cerca a rótulo
	Se introduce el código de "Usuario" incorrectos	Entrar en el menú de instalación y restablecer el código de "Usuario"
	Rótulo no reconoce el remoto	Volver a vincular remoto a rótulo
	Remoto Economía no está funcionando	Reemplazar el remoto Economía
	Receptor del tablero controlador no está funcionando	Reemplace el tablero controlador principal
El terminal no se puede comunicar con la radio local	Radio no está conectado al terminal o conexión está suelta	Conecte la radio al terminal y pasar energía (apague y enciende otra vez)
	La radio de la tienda es mala	Reemplazar la radio del lado tienda

	Puerto de comunicación del rótulo en el terminal ha dejado de funcionar	Reemplazar el terminal
El terminal no puede alcanzar el rótulo	Terminal está fuera del rango del rótulo	Mueva la radio al lado del terminal más cerca del rótulo con una clara línea de visión
	El terminal no está obligado al rótulo	Volver a vincular terminal al rótulo, pasando energía en el terminal mostrará el número de rótulos con destino en la pantalla de inicio
	La antena no está instalado correctamente en el exterior del rótulo	Instale la antena en el exterior del rótulo en el lado de cara a la radio terminal
	Cable de la antena está suelto	Apriete el cable de antena
	La radio no está funcionando en el controlador principal	Reemplazar controlador principal

Problema	**Causa**	**Solución**
Todos los dígitos conectados a un controlador esclavo están apagados o congelados	Error interno	Rótulo del ciclo de potencia
	Configuración no válida	Dirigir de nuevo los dígitos
		Restablecer rótulo a los valores de fábrica
	Cable de enlace de comunicación del controlador está suelta o corroída	Compruebe el cable de comunicación de junta interior
	Dirección del tablero controlador esclavo configurado incorrectamente	Ajustar la dirección correctamente
	El controlador esclavo no tiene energía	Compruebe la alimentación de CA, salida de tablero de distribución AC, y fuentes de alimentación
	Tablero del controlador esclavo no está comunicándose con el controlador principal	Reemplazar el controlador esclavo. Si el problema persiste, reemplace el tablero controlador principal

Parte 16: Solución de Problemas

Rótulo no recuerda los precios después de haber sido apagado y encendido de nuevo	Dañar la memoria de regulador principal	Reemplazar controlador principal
Rótulo pierde el tiempo cuando se apaga y enciende	La batería está muerta en el controlador	Reemplazar controlador
Tiempo en el rótulo cambia de 1 hora en la primavera y el otoño	Horario de verano está activada	Desactivar la función de tiempo de ahorro de luz del día si lo desea.
Rótulo siempre muestra "8888" en el inicio y luego pasa a los precios que exhiben o "1119"	Ponga 1 o 2 en el controlador principal se quedó en la posición ENCENDIDO provocando el rótulo a descansar o dirigir de nuevo los dígitos en el inicio	Apagar el interruptor 1 y 2 en el controlador principal
El texto se corta en el pantalla de texto	Configuración de visualización inadecuada	Vea la sección de configuración de visualización 12 para más detalles
	Hay demasiados caracteres para el tamaño de la pantalla	Disminuir el número de caracteres o añadir una pantalla adicional

Parte 17: Mantenimiento

Instrucciones de Reemplazo del Controlador

1. Apague el rótulo.
2. Desconecte los cables del tablero de control viejo. (Nota donde los cables están conectados).
3. Quite el tablero de control viejo del raíl DIN.
4. Instale el tablero de control nuevo en el raíl DIN.
5. Conecte todos los cables al tablero de control nuevo en el mismo orden que estaban conectados al tablero de control viejo.
6. Encienda el rótulo.
7. Haga un reinicio de fábrica encendiendo el interruptor DIP 1 a ON.
   Importante: Después de que el reinicio de fábrica está completado, apague el interruptor DIP 1
8. Conecte el mando a distancia economía existente:
   a. Apague el rótulo y enciéndalo una vez más.
   b. Con el mando a distancia activado y cerca del rótulo, presione los botones 6 y 9 al mismo tiempo.
   c. El rótulo parpadeará, y cuando se deja de parpadear, pasar por el ciclo de encendido de nuevo.
   d. Presione y mantenga los botones 6 y 9 hacia abajo al mismo tiempo de nuevo.
   e. El rótulo parpadeará b ind e irá a la pantalla normal de precio. El mando a distancia ahora está conectado.
9. Ajuste el código usuario para que sea igual del código escrito en el mando a distancia (si el rótulo muestra CodE pasar a la etapa c)
   a. Entra el menú de instalación poniendo el código de instalación ***741918635.*** El rótulo mostrará inSt_
   b. Presione ↑ y entonces 5 en el mando a distancia.
   c. El rótulo mostrará CodE.
   d. Entra el código usuario deseado escrito en el mando a distancia.
   e. Presione OK.
   f. Ponga el mismo código de nuevo para confirmar.
   g. Presione OK.
   h. El rótulo mostrará PASS.
   i. Si el rótulo muestra FA iL empiece con paso 9b.

Instrucciones de Reemplazo de Cuadro de Distribución AC

1. Apague el rótulo.
2. Desconecte los cables del viejo cuadro de distribución AC (nota donde los cables están conectados).
3. Quite el viejo cuadro de distribución AC del raíl DIN.
4. Instale un cuadro de distribución AC nuevo en el raíl DIN.
5. Reconecte todos los cables al cuadro de distribución AC nuevo.

Parte 17: Mantenimiento

Importante: Tome las tapas protectoras de los canales de salida no utilizados en el cuadro de distribución AC viejo y póngalos en los canales no utilizados en el cuadro de distribución AC nuevo.

6. Encienda el rótulo.

Instrucciones de Reemplazo de Dígitos

1. Apague el rótulo.
2. Desconecte los cables del dígito y quitar el dígito viejo.
3. Instale el dígito Nuevo y reconectar los cables.
4. Encienda el rótulo.
5. Haga un reinicio de fábrica encendiendo el interruptor DIP 1 a ON.
   Importante: Después de que el reinicio de fábrica está completado, apague el interruptor DIP 1.

Análisis de Fuente de Alimentación Automático

El controlador tiene un análisis automático de la fuente de alimentación. Esto análisis determinará si alguna de las fuentes de alimentación está fura el gama normal de funcionamiento.

Un análisis de la fuente de alimentación debe realizarse cuando se adiciona o sustituye otras fuentes de alimentación.

Un análisis de la fuente de alimentación puede estar iniciado en 2 maneras:

1. Encienda el interruptor **DIP 2** en el controlador maestro *(si hay varios controladores en el rótulo)* a la posición **ON** y **todos los demás** en la posición **OFF**. **Interruptor DIP 2 debe estar apagado después del análisis está completado o un análisis del fuente de alimentación ocurriría cada vez que se inicia el rótulo.**

-o-

2. Utilice el mando a distancia economía y entre el menú de la instalación. Entre el menú de información presionando ↑ y entonces 4 y el rótulo mostrará InFo. Con el rótulo mostrando InFo, presione ↑ y entonces 6 para empezar un análisis del fuente de alimentación. El análisis de la fuente de alimentación puede durar 1 minuto dependiendo del número de fuentes de alimentación conectadas. Durante el análisis del rótulo cambiará niveles de visualización y brillo. Cuando el análisis se haya completado el rótulo continuará su pantalla anterior.

Resultados

- Fracasar – La luz roja de activación parpadeará (1/10 segundo).
- Aprobar – La luz roja de activación permanecerá encendida sólida o parpadeará lentamente (1 segundo).
- El número de fuentes de alimentación fallidos también se puede ver en el menú de instalación.

Parte 17: Mantenimiento

Cuadro de Distribución AC

Tablero de Control

Parte 18: Contactos para Servicio / Garantía

Blair Companies
(800) 581-0709
service@blaircompanies.com

Beth Delozier
(814) 283-2177
Celular (814) 515-5175
bdelozier@blaircompanies.com

Hector Ortiz
(814) 283-2038
Celular (814) 934-8662
hortiz@blaircompanies.com

Scott Hoffer
(814) 283-2036
Celular (814) 935-8506
shoffer@blaircompanies.com

Servicio de Emergencia:
Blair Companies - 24 horas
800-563-9598

EPCU 3.0 Tarjeta de Garantía

Por favor complete una tarjeta para cada lugar.

BLAIR COMPANIES
ARCHITECTURAL IMAGING
SIGNS • FIXTURES • LIGHTING

DUEÑO DEL RÓTULO		**INSTALADOR**	
Compañía:	_____	Compañía:	_____
Contacto:	_____	Teléfono:	_____
Teléfono (del contacto):	_____	Dirección:	_____
Dirección de la Tienda:	_____		_____
	_____		_____
Número de Tienda:	_____		
Teléfono de Tienda.: (si aplica)	_____	Blair M#:	_____

PONER LAS INICIALES CON LAS SIGUIENTES SECCIONES CUANDO LAS COMPLETA. E-mail o fax la lista completada de comprobación, la factura, y las fotos para iniciar la garantía. Envíelos a ledsupport@blaircompanies.com o fax a 814-949-8293.

☐ Montar el Rótulo: ***Por favor consulte con el propietario o el contratista general para cualquier cambio en la posición del rótulo, la altura o la orientación antes de proceder. Reporte cualquier discrepancia con respecto a los planes.***

☐ Recepción de todas las piezas necesarias (rótulo, dígitos, sistema de control, mando a distancia economía, terminal y radio)

☐ Recepción de todos los documentos:
- Instrucciones de la Instalación
- Instrucciones Usuarios
- Diagrama de Cableado del Rótulo Específico

☐ Tras la finalización de la instalación:
- Instrucciones usuarios se quedan con el gerente de la tienda o el propietario.
- El instalador toma las instrucciones de la instalación.
- Sitio fue entrenado en el uso del mando a distancia economía y la caja de la terminal /teclado.

.

☐ Se requiere una instalación adecuada de acuerdo con el Manual de Instalación de Blair Companies para garantizar un funcionamiento correcto.
(Por favor tome nota de los problemas/resoluciones en una hoja de papel separado y presentarlo con esta lista de verificación.)
- Sistema de control
- Caja de la Terminal (Teclado)
- Dígitos LED
- Varilla de puesta a tierra
- POS Software & Cables (si aplica)
- Montaje de Rótulo/Panel (si aplica)
- Radio/Antena – Antena para el lado del rótulo está montado en el exterior del rótulo y el radio para el lado de la tienda está en la línea de visión y lejos de inferencia electrónica potencial.

☐ Cada línea de dígitos está analizada completamente y es operacional.

☐ Después de la instalación, por favor, envía fotos, facture, y esta forma a Blair Companies. Las fotos deben incluir lo siguiente:
- Fotos del interior del rótulo que muestran el Sistema de control (tablero de control, fuentes de alimentación, cuadro de distribución AC).
- Fotos del interior del rótulo que muestran las conexiones de los cables dígitos a los dígitos.
- Fotos de MID o las caras del rótulo de ambas direcciones con las luces LED encendidas (asegúrese que la antena está visible si el rótulo está equipado con terminal).
- Fotos del interior de la tienda del radio en el lado de la tienda, teclado del terminal, mando a distancia economía, y el manual usuario.

INSTALADOR: Al firmar, estoy de acuerdo de que el rótulo descrito en el sitio arriba está instalado de acuerdo con las reglas y todos los puntos de la lista anterior se han completado. Entiendo que el incumplimiento de cualquiera de los elementos de la lista de verificación o la instalación de acuerdo con las instrucciones dará lugar a la responsabilidad del instalador. También entiendo que en el caso de que se requiere trabajo adicional para instalar correctamente el rótulo, todos los gastos ocasionados serán a costa mía.

Nombre de Instalador: _____ Firma: _____
(si por fax)

Fecha de la Instalación: _____

GERENTE DE LA TIENDA / PROPIETARIO: Al firmar, estoy de acuerdo de que la instalación del rótulo descrito en el sitio arriba se demostró por el instalador para estar funcionando correctamente. El instalador ha revisado la lista de verificación de instalación conmigo y estoy de acuerdo que el instalador haya completado todos los elementos de acuerdo con la lista de verificación.

Nombre de Dueño : _____ Firma: _____
(si por fax)

Fecha: _____

8/18/14 Revisión 1A